INFORMATIONS SUR LE PRODUIT

LINEA LOW HEIGHT

5945UAP100P30-8 LH RAL9002

EAN 4031582350678

BETTER MOBILITY. BETTER LIFE.



Image non contractuelle, peut différer du produit d'origine

PERFORMANCE

Performance de roulage	●●●●●
Bruit de mouvement	●●●○○
Usure	●●●●○
Résistance à la corrosion	●●●●○

ATTRIBUTS PRINCIPAUX

Nom du produit	Linea low height
Type	Roulette pivotante à blocage de roue
Norme	EN12530 - Roulettes d'appareils
Capacité de charge à 3 km/h	100 kg
Conducteur d'électricité	Non
Inoxydable	Non
Capacité de charge statique	200 kg
Plage de température (minimale)	-10 °C
Plage de température (maximale)	40 °C
Hauteur	103 mm
Largeur totale	73 mm
Poids	0,49 kg

CHAPE

Matériau de la chape	Polyamide
Forme de la chape	Roulette jumelée
Pivot	Roulement à billes de précision
Couleur de la chape	Blanc gris (RAL9002)
Déport	32 mm
Rayon d'encombrement	102 mm
Diamètre d'encombrement	204 mm
Diamètre du dôme	41 mm

ROUE

Corps de roue	Polyamide
Bandage	Polyuréthane, injecté
Roulement	Roulement à billes de précision
Pare-fils	Avec pare-fils
Diamètre	100 mm
Largeur du bandage	20 mm
Dureté du bandage (A)	92 Shore A

FIXATION

Type de fixation	Trou central
Diamètre du trou central	8 mm

Deutscher Designer Club

Interzum Award

IF Design Award

© Copyright 2026 TENTE International GmbH

LINEA LOW HEIGHT

5945UAP100P30-8 LH RAL9002

EAN 4031582350678

BETTER MOBILITY. BETTER LIFE.

Dessins du produit

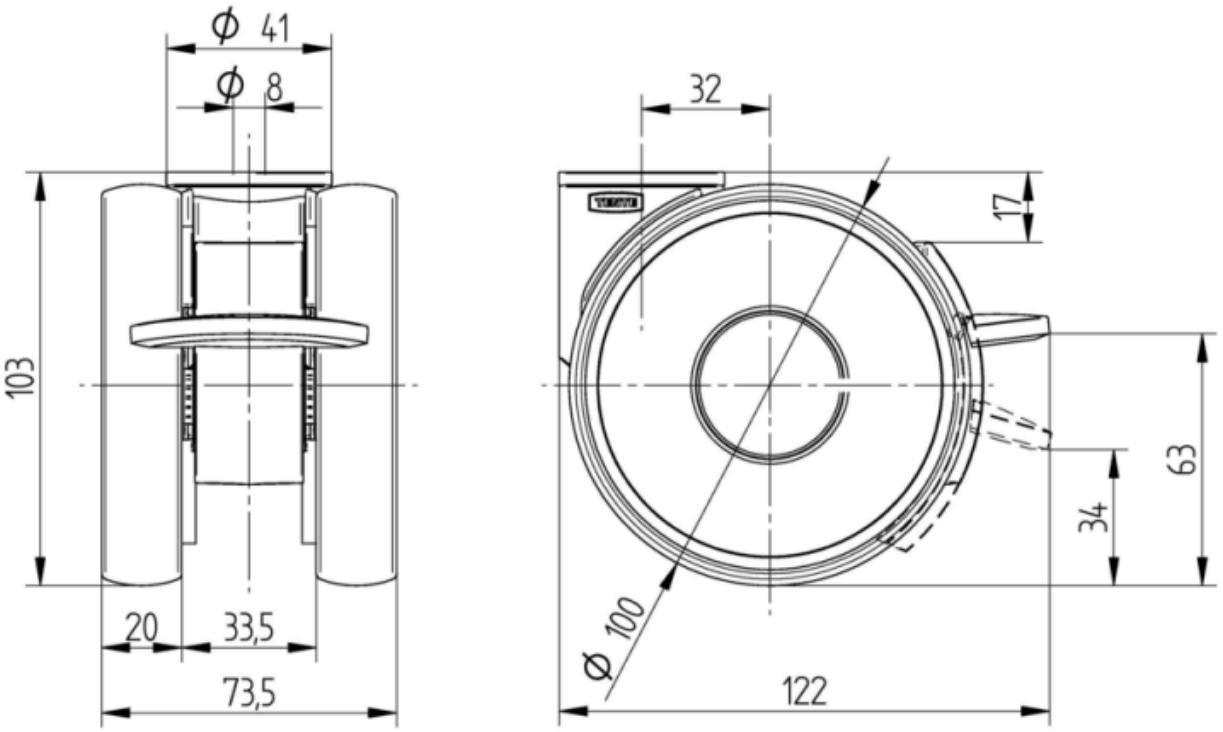

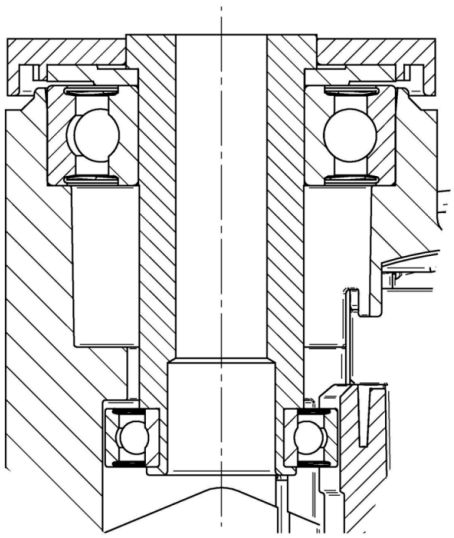

Deutscher Designer Club

Interzum Award

IF Design Award

© Copyright 2026 TENTE International GmbH