製品情報

AGILA TWIN

2977PIO075P50

EAN 4031582362312



画像は元の製品と異なる場合があります

パフォーマンス

回転性能	●●●○○
動きのノイズ	●●●○○
摩擦	●●●○○
耐食性	●●●○○

コア属性

製品名	Agila twin
ハウジングタイプ	トータルロック付き自在キャスター
標準	EN12530 - デバイスキャスター
3km/hの耐荷重	80 kg
導電性	いいえ
ステンレス	いいえ
静荷重	160 kg
温度範囲（最小）	-20 °C
最大温度範囲	60 °C
取付高	102 mm
総重量	0.7 kg

ハウジング

ハウジング材質	スチール、中量系
フォーク形状	双輪ハウジング
旋回ベアリング	2つのボールレース
オフセット	31.4 mm
旋回半径	99 mm
旋回径	198 mm

車輪

本体材質	ポリプロピレン
トレッド材質	硬質ゴム、ノンマーキング
ベアリング	プレーンベアリング
スレッドガード	スレッドガードなし
直径	75 mm
トレッド幅	25 mm
トレッドの硬度（A）	80 ショアA

フィッティング

フィッティングタイプ	長方形プレート
プレート長	77 mm
プレート幅	67 mm
プレート穴長（最小）	56 mm
プレート穴長（最大）	61.5 mm
プレート穴幅（最小）	46.5 mm
プレート穴幅（最大）	51.5 mm
プレート穴径	8.5 mm

© Copyright 2026 TENTE International GmbH

AGILA TWIN

2977PIO075P50

EAN 4031582362312

BETTER MOBILITY. BETTER LIFE.

製品図面

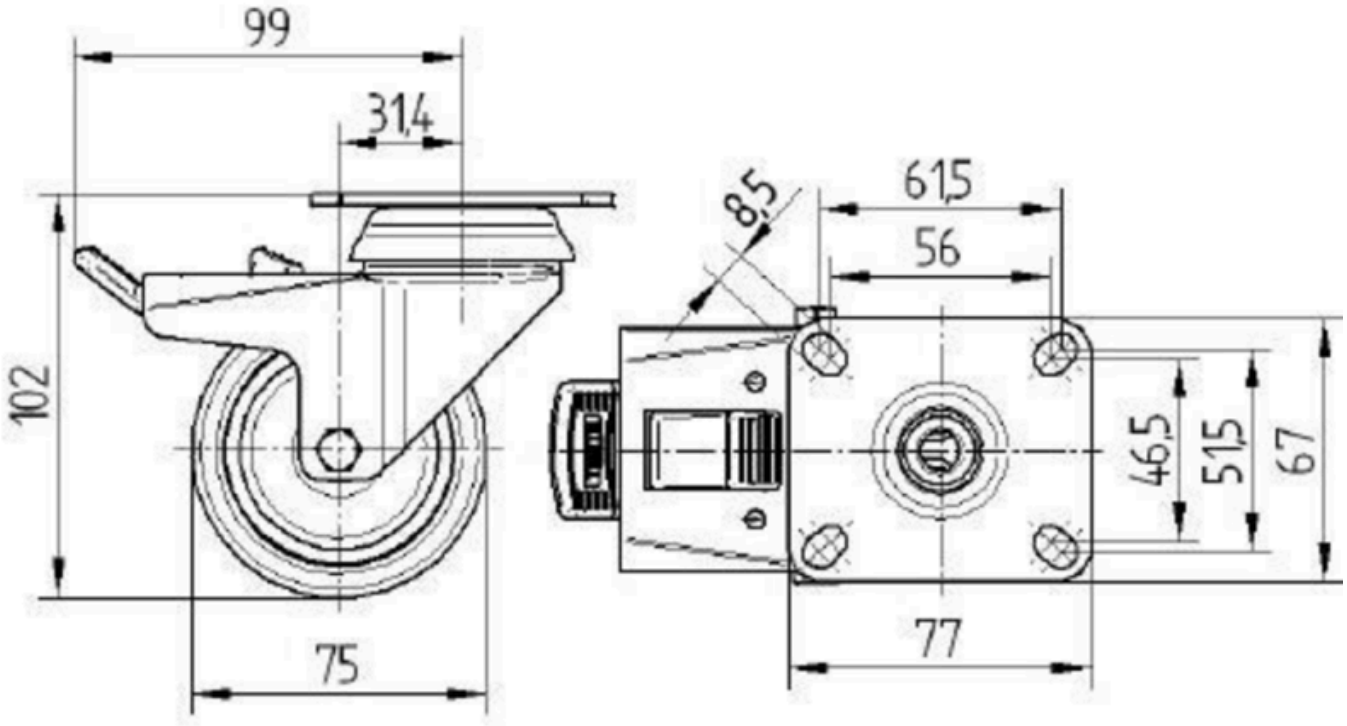

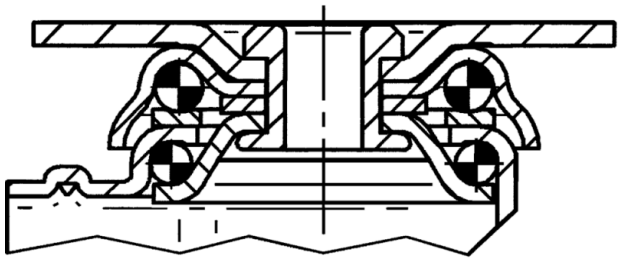

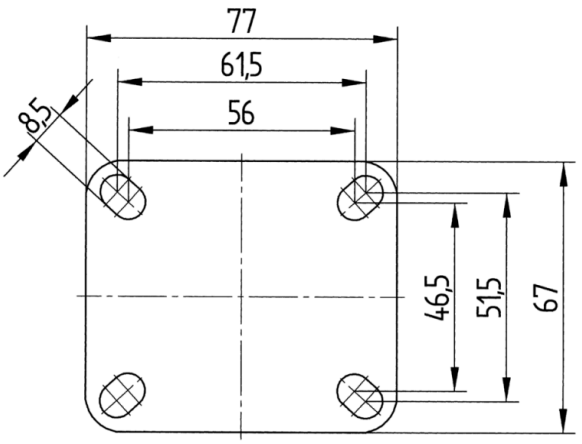

© Copyright 2026 TENTE International GmbH