PRODUKTINFORMATION

DURATECH

TOP 082X98-Ø20 HL100

EAN 4031582322668
Bestellnummer 00804410

BETTER MOBILITY. BETTER LIFE.

Bild kann vom Originalprodukt abweichen

RAD

Material des Radkörpers	Polyamid, schwer
Material der Lauffläche	Identisch mit Radkörper
Lager	Präzisionskugellager
Radfarbe	Natürliches Weiß
Fadenschutz	Ohne Fadenschutz
Durchmesser	82 mm
Breite der Lauffläche	98 mm
Achsloch Durchmesser	20 mm
Nabenlänge	100 mm
Breite des Radkörpers	98 mm
Härte der Lauffläche (D)	75 Shore D
Lagertyp	6204ZV

PERFORMANCE

Laufverhalten	●●●●●
Fahrgeräusch	●●○○○
Abrieb	●●●●●
Korrosionsbeständigkeit	●●●○○

HAUPTMERKMALE

Produktname	Duratech
Typ	Rad
Norm	EN12533 - Schwerlastrollen
Tragfähigkeit bei 4 km/h	900 kg
Tragfähigkeit bei 6 km/h	720 kg
Statische Tragfähigkeit	1800 kg
Temperaturbereich (Minimum)	-40 °C
Temperaturbereich (Maximum)	80 °C
Gesamtgewicht	0,584 kg

© Copyright 2026 TENTE International GmbH

DURATECH

TOP 082X98-Ø20 HL100

EAN 4031582322668
Bestellnummer 00804410

BETTER MOBILITY. BETTER LIFE.

TECHNISCHE ZEICHNUNGEN

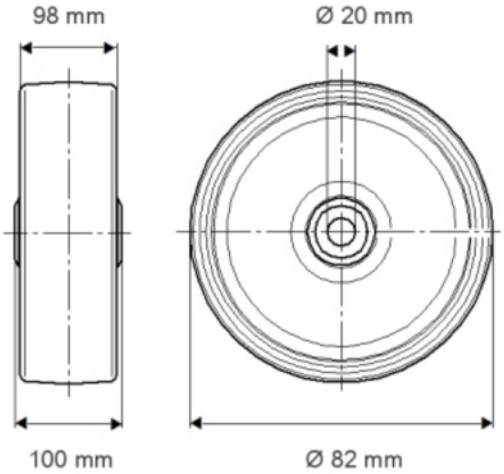

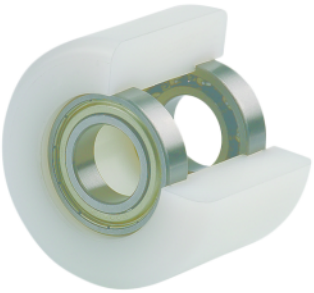

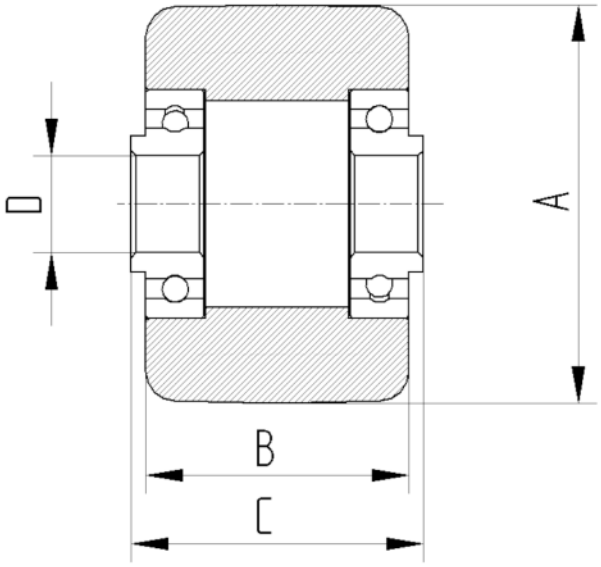

© Copyright 2026 TENTE International GmbH