PRODUKTINFORMATION

INTEGRAL TWIN

2946USX125R36-32S30 D 7035 4xM6 W

BETTER MOBILITY. BETTER LIFE.



Billedet kan afvige fra det oprindelige produkt

YDEEVNE

Rullemodstand	●●●●●
Kørselsstøj	●●●○○
Abrasion	●●●●○
Rustbeskyttelse	●●●○○

PRIMÆRE EGENSKABER

Produktnavn	Integral twin
Type	Drejelig Hjul med central- og Totalbremse
Standard	EN12531 - Hospitalssengehjul
Belastning ved 3 km/t	125 kg
Belastning ved 4 km/t	125 kg
Elektrisk ledende	Ja
Rustfri	Nej
Belastning Statisk	375 kg
Temperaturområde (minimum)	-25 °C
Temperaturområde (maksimum)	80 °C
Byggehøjde	150 mm
Samlet bredde	63 mm
Samlet vægt	1,17 kg
Certificering	Testet og overvåget af TÜV Süd

GAFFEL

Materialer til boliger	Stålplade, medium
Gaffel Form	Dobbelt Hjul
Drejekrans	Præcisionskugleleje
Farve	Lysegrå (RAL7035)
Udladning	37,5 mm
Udfaldsradius	103 mm
Udfaldsdiameter	206 mm
Dome-diameter	61,5 mm

HJUL

Fælgmateriale	Polyamid
Hjulbanemateriale	Polyuretan, Indsprøjtet, elektrisk-ledende
Leje	Præcisionskugleleje, Forseglet
Hjul farve	Lysegrå (RAL7035)
Trådfang	Med trådfang
Diameter	125 mm
Hjulbane bredde	12 mm
Fælgbredde	12 mm
Hårdhed af Hjulbane (A)	91 Shore A
Hårdhed af Hjulbane (D)	40 Shore D

MONTERING

Monteringstype	Stift med Cam-hul til profilstænger, kort Variant
Boltdiameter	32 mm
Boltlængde	51 mm
Bolt trådens position	7 mm
Bolt	4
Tip	Vaskbare senge skal forsegles i tilpasningsområdet af hospitalssengeproducenten.

German Design Award

Red Dot Design Award

© Copyright 2026 TENTE International GmbH

INTEGRAL TWIN

2946USX125R36-32S30 D 7035 4xM6 W

BETTER MOBILITY. BETTER LIFE.

Produkttegninger

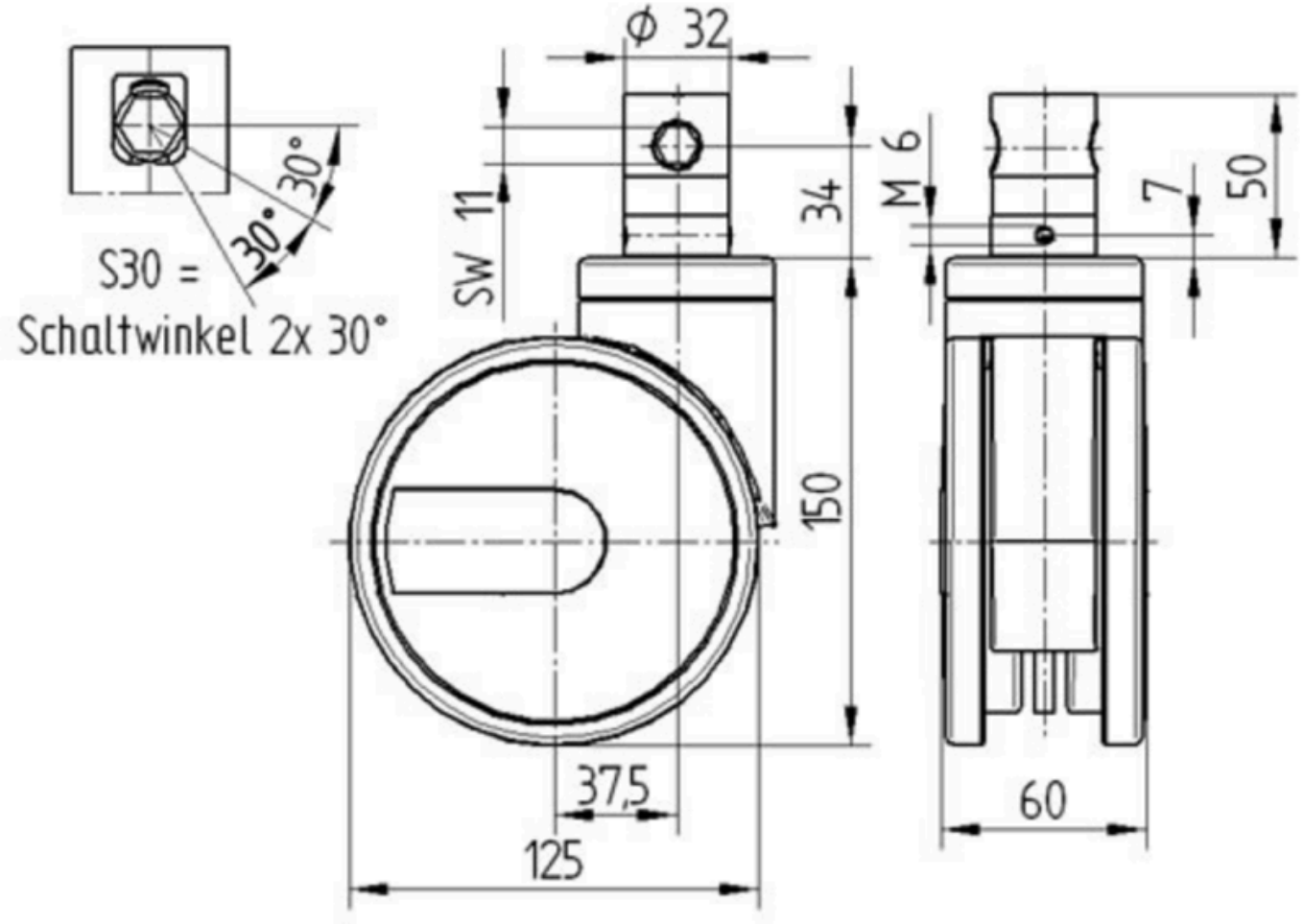

German Design Award

Red Dot Design Award

© Copyright 2026 TENTE International GmbH