ІНФОРМАЦІЯ ПРО ПРОДУКТ

PURETECH

PVR 125x37-Ø12 HL44

EAN 4031582321265



Зображення може відрізнятися від оригінального продукту

КОЛЕСО

Матеріал тіла	Поліпропілен
Матеріал протектору	Лита гума, чорний
Носіння	Роликовий підшипник
Колір Колесо	Графітовий чорний (RAL9011)
Захист різьби	Без різьби
Діаметр	125 mm
Протектор	37 mm
Діаметр отвору Вісь	12 mm
Довжина хаба	44 mm
Ширина тіла	37 mm
Твердість Протектор (A)	80 Прибережна A

ЕФЕКТИВНІСТЬ

Продуктивність рулону	●●●○○
Шум руху	●●●●○
Атритація	●●●○○
Стійкість до корозії	●●●○○

ОСНОВНІ АТРИБУТИ

Назва продукту	Puretech
Тип	Колесо
Стандартний	EN12532 - Транспортувальне обладнання
ОбВантажопідйомність 4 км/год	100 kg
Електропровідність	Ні
Нержавіюча сталь	Ні
Статичний Вантажопідйомність	200 kg
Діапазон температур (мінімальний)	-20 °C
Діапазон температур (максимальний)	60 °C
Загальна вага	0,47 kg

© Copyright 2026 TENTE International GmbH

PURETECH

PVR 125x37-Ø12 HL44

EAN 4031582321265

Номер замовлення 00030955

Креслення продукту

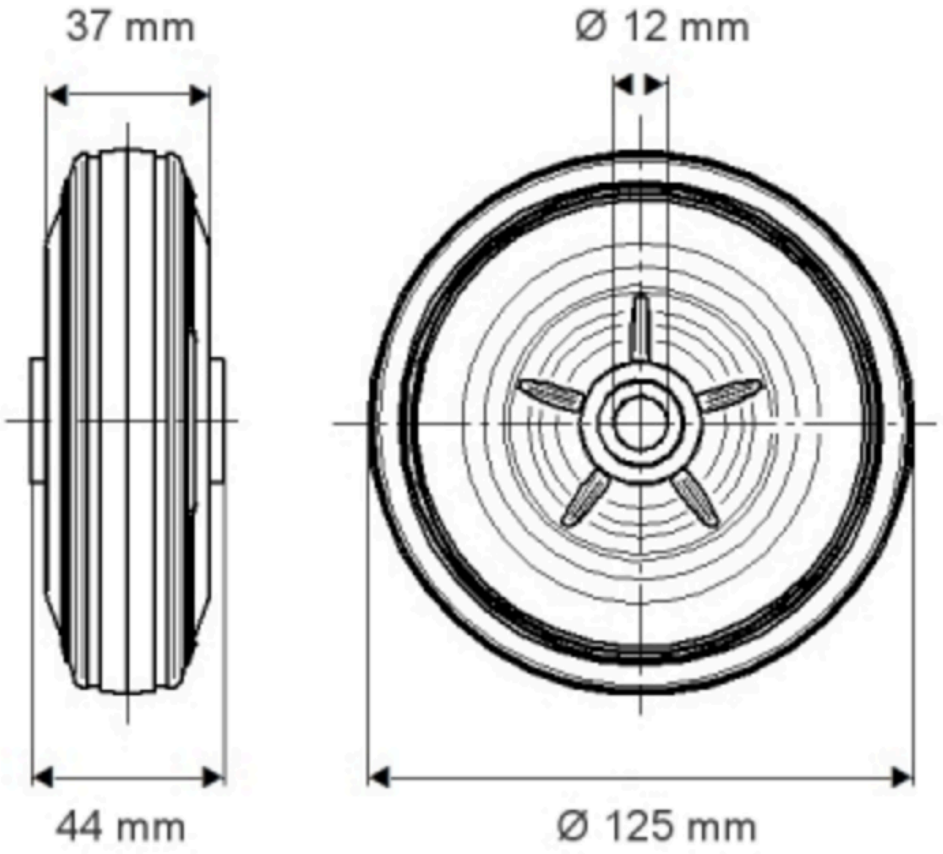

© Copyright 2026 TENTE International GmbH