ИНФОРМАЦИЯ О ПРОДУКТЕ

BASETECH

POR 108x36-Ø12 HL44,4

EAN 4031582320794

BETTER MOBILITY. BETTER LIFE.



Изображение может отличаться от оригинального продукта

КОЛЕСО

Материал корпуса	Полипропилен
Материал протектора	Идентично корпусу Колесо
Подшипник	Роликовый (Игольчатый) подшипник
Цвет Колесо	Черный графит (RAL9011)
Защита от проводов	Без защиты резьбы
Диаметр	108 mm
Ширина Протектор	36 mm
Диаметр отверстия Ось	12 mm
Длина хаба	44,4 mm
Ширина тела	36 mm
Твердость Протектор (D)	65 Береговая дорога D

ПРОИЗВОДИТЕЛЬНОСТЬ

Производительность рулона	●●●○○
Шум движения	●●●○○
Исчезновение	●●●●○
Устойчивость к коррозии	●●●○○

ОСНОВНЫЕ АТРИБУТЫ

Название продукта	Basetech
Тип	Колесо
Стандартный	EN12532 - Транспортировочное оборудование
Грузоподъемность при 4 км/ч	160 kg
Электропроводящий	Нет
Нержавеющая сталь	Нет
Грузоподъемность статическая	320 kg
Диапазон температур (минимальный)	-20 °C
Диапазон температур (максимальный)	60 °C
Общий вес	0,15 kg

© Copyright 2026 TENTE International GmbH

BASETECH

POR 108x36-Ø12 HL44,4

EAN 4031582320794

Номер заказа 00030953

Чертежи изделия

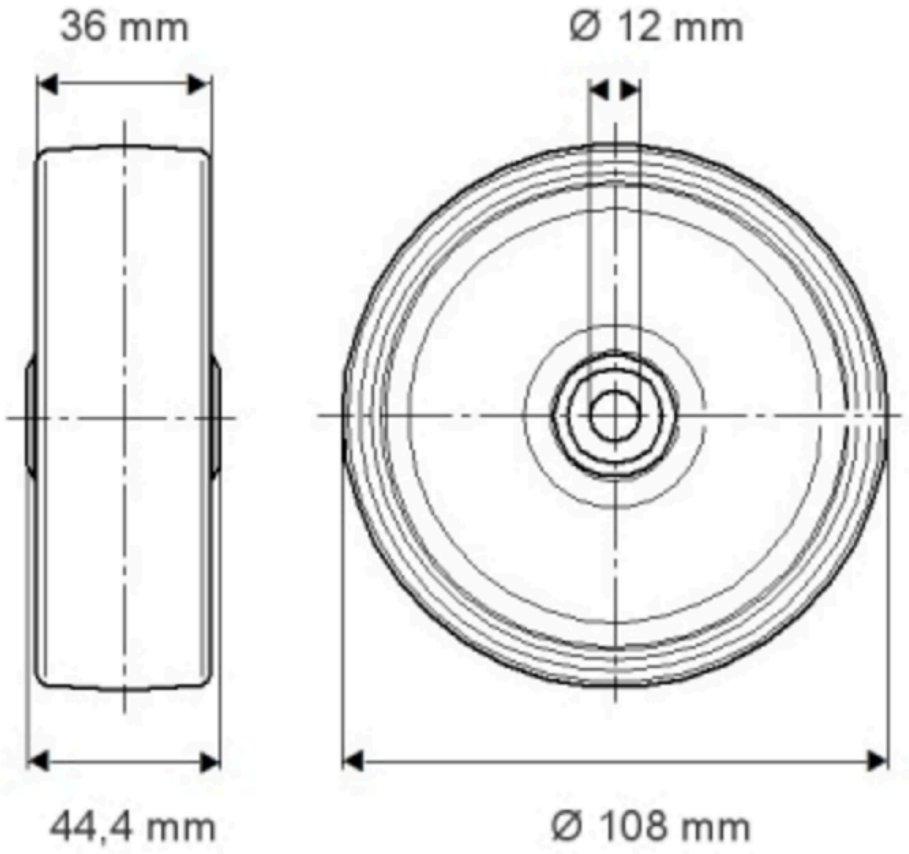

© Copyright 2026 TENTE International GmbH