PRODUCTINFORMATIE

# GALEA

## 5071YGH125R05-22x40

EAN 4031582354331



Afbeelding kan afwijken van het oorspronkelijke product

### PRESTATIES

| | |
|---|---|
| Rolprestaties | ●●●○○ |
| Bewegingsgeluid | ●●●○○ |
| Slijtage | ●●●○○ |
| Corrosiebestendigheid | ●●●●○ |

### KERNKENMERKEN

| | |
|---|---|
| Productnaam | Galea |
| Type | Wielen met Richtingsslot |
| Standaard | EN12530 - Hulpmiddelen zwenkwielen |
| Draagvermogen bij 3 km/h | 100 kg |
| Elektrisch geleidend | Ja |
| Roestvrij | Nee |
| Statisch draagvermogen | 200 kg |
| Temperatuurbereik (minimaal) | -20 °C |
| Temperatuurbereik (maximaal) | 60 °C |
| Totale hoogte | 162 mm |

### BEHUIZING

| | |
|---|---|
| Materiaal van de behuizing | Polyamide |
| Vork Vorm | Gesloten |
| Zwenklager | Twee balraces |
| Offset | 40 mm |
| Draaicirkel | 205 mm |

### WIEL

| | |
|---|---|
| Materiaal wielkern | Polypropyleen, elektrisch geleidend |
| Materiaal loopvlak | Thermoplastisch rubber, elektrisch geleidend |
| Lagering | Glijlager |
| Afdekkapjes | Met draadbeschermer |
| Diameter | 125 mm |
| Breedte Loopvlak | 30 mm |
| Hardheid van het Loopvlak (A) | 87 Shore A |

### FITTING

| | |
|---|---|
| Type bevestiging | Vaste Kraagpen, rond |
| Diameter Bout | 22 mm |
| Lengte Bout | 40 mm |

© Copyright 2026 TENTE International GmbH

# GALEA

5071YGH125R05-22x40

EAN 4031582354331

BETTER MOBILITY. BETTER LIFE.

## Producttekeningen

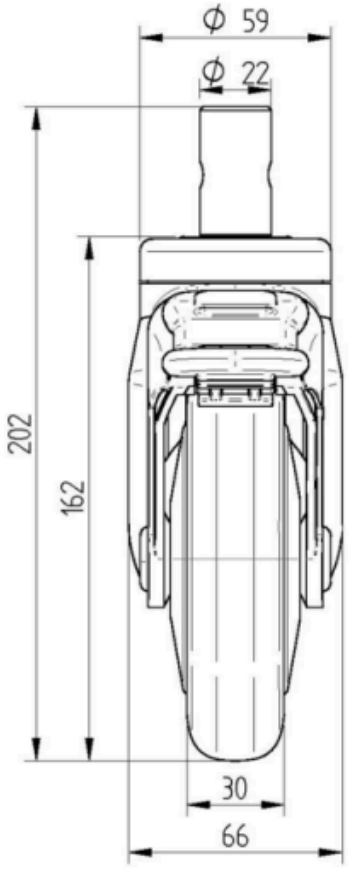


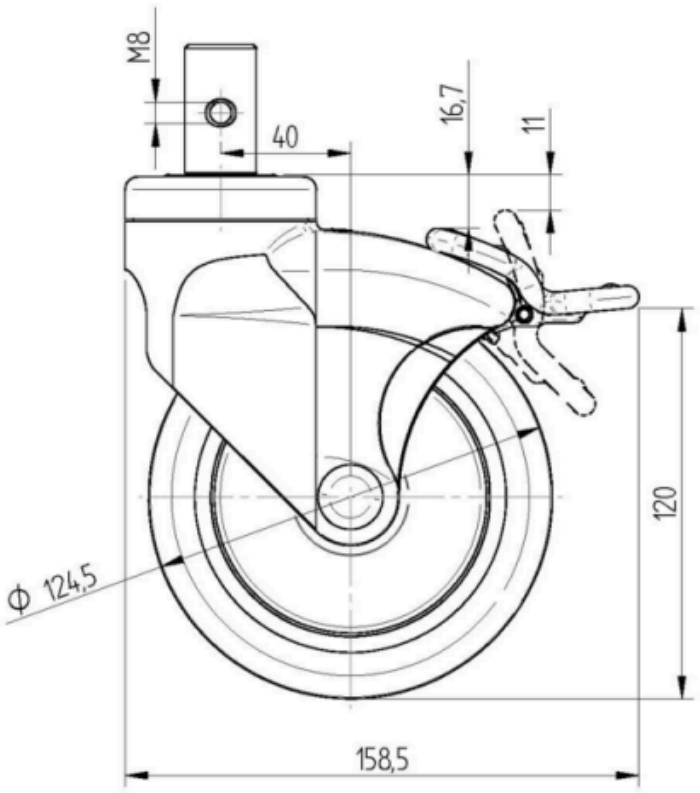


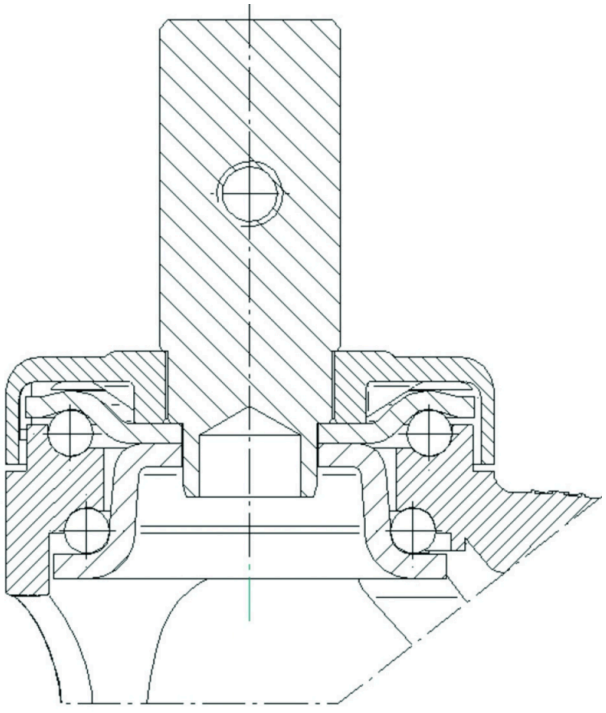

© Copyright 2026 TENTE International GmbH