PRODUKTINFORMATION

AGILA

2478YGO075P60-67x60

EAN 4031582342000

BETTER MOBILITY. BETTER LIFE.

Bild kann vom Originalprodukt abweichen

PERFORMANCE

Laufverhalten	●●●○○
Fahrgeräusch	●●●●○
Abrieb	●●●○○
Korrosionsbeständigkeit	●●●○○

HAUPTMERKMALE

Produktname	Agila
Typ	Bockrolle
Norm	EN12530 - Geräterollen
Tragfähigkeit bei 3 km/h	75 kg
Elektrisch-leitfähig	Ja
Rostfrei	Nein
Statische Tragfähigkeit	150 kg
Temperaturbereich (Minimum)	-20 °C
Temperaturbereich (Maximum)	60 °C
Bauhöhe	100 mm
Gesamtbreite	43 mm
Gesamtgewicht	0,16 kg

GEHÄUSE

Gehäusematerial	Stahlblech, mittel
Gabelform	Bauchig
Farbe	Blaupassiviert
Dom Durchmesser	43 mm

RAD

Material des Radkörpers	Polypropylen, elektrisch-leitfähig
Material der Lauffläche	Thermoplastischer Gummi, elektrisch-leitfähig
Lager	Gleitlager
Radfarbe	Silbergrau (ähnlich RAL7001)
Fadenschutz	Ohne Fadenschutz
Durchmesser	75 mm
Breite der Lauffläche	25 mm
Breite des Radkörpers	25 mm
Härte der Lauffläche (A)	87 Shore A

BEFESTIGUNG

Befestigungsart	Rechteckige Platte
Plattenlänge	67 mm
Plattenbreite	60 mm
Plattenlochlänge (Minimum)	40 mm
Plattenlochlänge (Maximum)	48 mm
Plattenlochbreite (Minimum)	40 mm
Plattenlochbreite (Maximum)	48 mm
Plattenloch Durchmesser	6,3 mm

© Copyright 2026 TENTE International GmbH

AGILA

2478YGO075P60-67x60

EAN 4031582342000

Bestellnummer 00029054
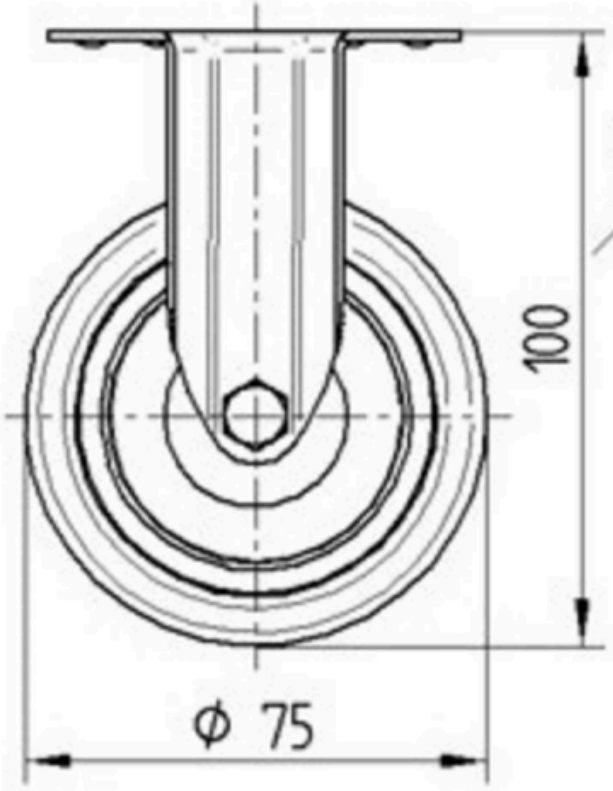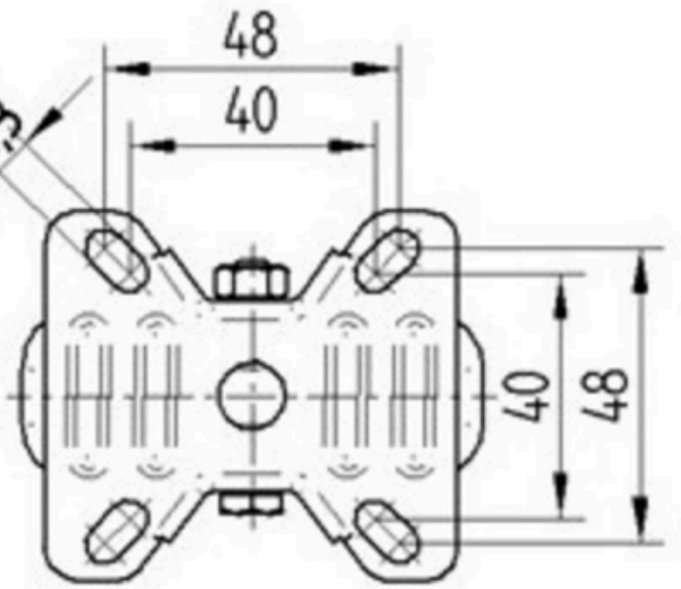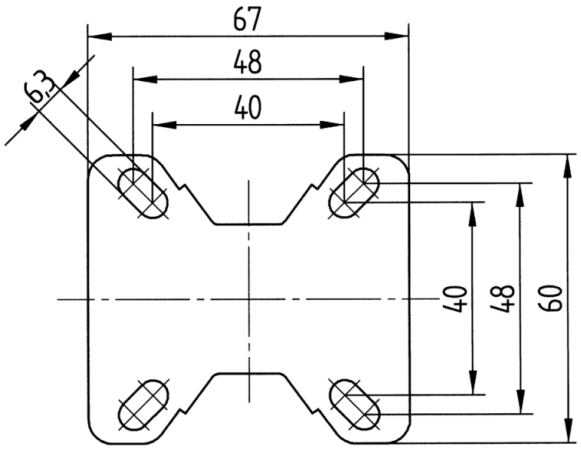
Produktzeichnungen