TERMÉKINFORMÁCIÓK

ICS

5328PJX125P51 7001 INOX

EAN 4031582310269



A kép eltérhet az eredeti terméktől

TELJESÍTMÉNY

Gördülési ellenállás teljesítménye	●●●○○
Mozgás zajkibocsátása	●●●●○
Kopás	●●●○○
Korrozióálló képesség	●●●●●

ALAPVETŐ TULAJDONSÁGOK

Termék neve	ICS
Ház típusa	Fixvillás görgő
Standard	EN12530 - Intézményi görgők
Teherbírás 3 km/h-nál	100 kg
Elektromosan vezető	Nem
Rozsdamentes	Nem
Statikus teherbírás	200 kg
Hőmérséklet-tartomány (minimális)	-10 °C
Hőmérséklet-tartomány (maximális)	40 °C
Összsúly	0,7 kg
Teljes szélesség	52 mm

VÁZ

A ház anyaga	Poliamid
Villa alakja	Keskeny
Szín	Ezüstszürke (RAL7001)
Kupola átmérője	52 mm

KERÉK

Felépítmény anyaga	Polipropilén
Futófelület anyaga	Termoplasztikus gumi
Csapágy	Precíziós golyóscsapágy, Tömített
Kerék színe	Ezüstszürke (RAL7001)
Szálvédők	Beépített futófelület védelem
Átmérő	125 mm
Futófelület szélessége	32 mm
Test szélessége	32 mm
A futófelület keménysége (A)	87 Shore A

SZERELVÉNY

Szerelvény típusa	Téglalap alakú talplemez
Talplemez hossza	95 mm
Talplemez szélessége	70 mm
Lemezfurat hossza (maximális)	50 mm
Lemezfurat szélessége (maximális)	75 mm
Tengely furat átmérője	11 mm

IF Design Award

© Copyright 2026 TENTE International GmbH

ICS

5328PJX125P51 7001 INOX

EAN 4031582310269

Rendelési szám 00027291

Termékrajzok

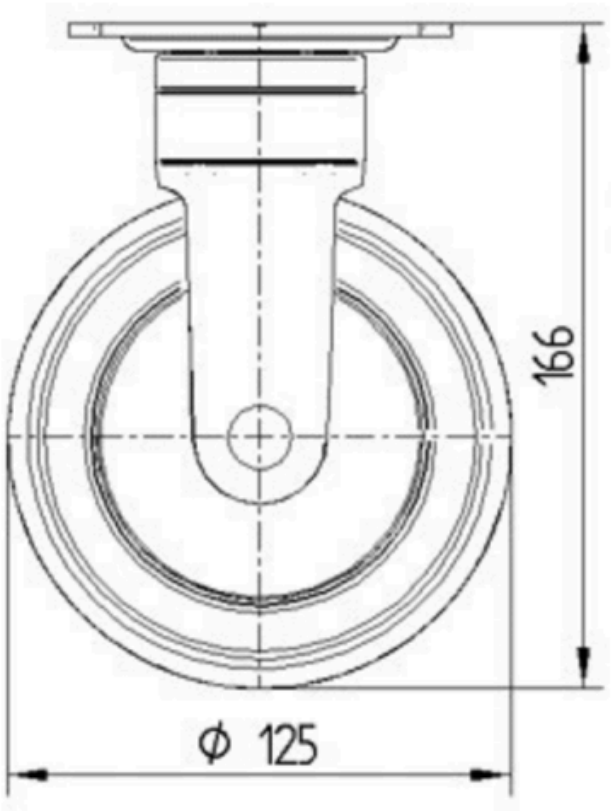

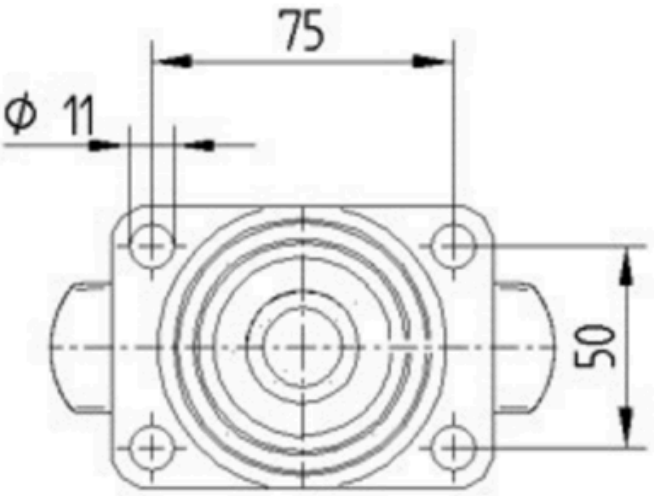

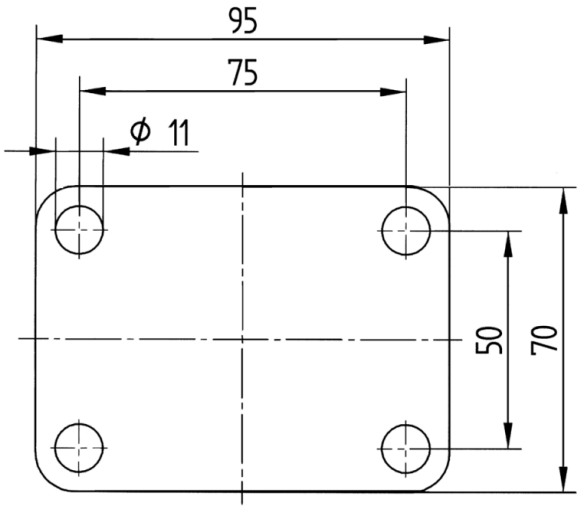

IF Design Award

© Copyright 2026 TENTE International GmbH