INFORMAZIONI DI PRODOTTO

KAPPA LOAD

9651ITP250P63 CL67

EAN 4031582314601



L'immagine può differire dal prodotto originale

PRESTAZIONI

Prestazioni di rotolamento	●●●●○
Rumore	●●●○○
Attrito	●●●●○
Resistenza alla corrosione	●●●●○

ATTRIBUTI PRINCIPALI

Nome del prodotto	Kappa load
Tipo	Ruota girevole con blocco direzionale
Standard	EN12532 - Attrezzature di trasporto
Portata a 4 km/h	1000 kg
Portata a 6 km/h	800 kg
Elettricamente conduttivo	No
Inossidabile	No
Portata statica	2000 kg
Intervallo di temperatura (minimo)	-10 °C
Intervallo di temperatura (massimo)	60 °C
Altezza totale	305 mm
Larghezza complessiva	110 mm
Peso complessivo	6,1 kg

SUPPORTO

Materiale di costruzione	Ghisa, o ferro forgiato, pesante
Forma della forcella	Largo, Rinforzato
Cuscinetto del supporto	Cuscinetto a rulli reggispinta con scanalatura profonda
Colore	Passivato blu
Disassamento	61 mm
Raggio di piroettamento	187,5 mm
Ingombro di piroettamento	375 mm
Lubrication nipple	1
Diametro cuffia superiore	111 mm

RUOTA

Materiale del corpo	Alluminio
Materiale del battistrada	Poliuretano, Colato
Cuscinetto	Cuscinetti a sfere di precisione
Asse	Vite con dado
Colore Ruota	Giallo miele (RAL1005)
Parafili	Senza parafili
Diametro	250 mm
Larghezza battistrada	55 mm
Larghezza corpo	55 mm
Durezza del Battistrada (A)	92 Shore A
Durezza del Battistrada (D)	42 Shore D

FISSAGGIO

Tipo di fissaggio	Piastra rettangolare
Lunghezza della piastra	135 mm
Larghezza della piastra	110 mm
Lunghezza foro piastra (minima)	75 mm
Lunghezza foro piastra (massima)	80 mm
Larghezza foro piastra (minima)	75 mm
Larghezza foro piastra (massima)	105 mm
Diametro del foro della piastra	11 mm

© Copyright 2026 TENTE International GmbH

KAPPA LOAD

9651ITP250P63 CL67

EAN 4031582314601

Numero d'ordine 00830357

Disegni del prodotto

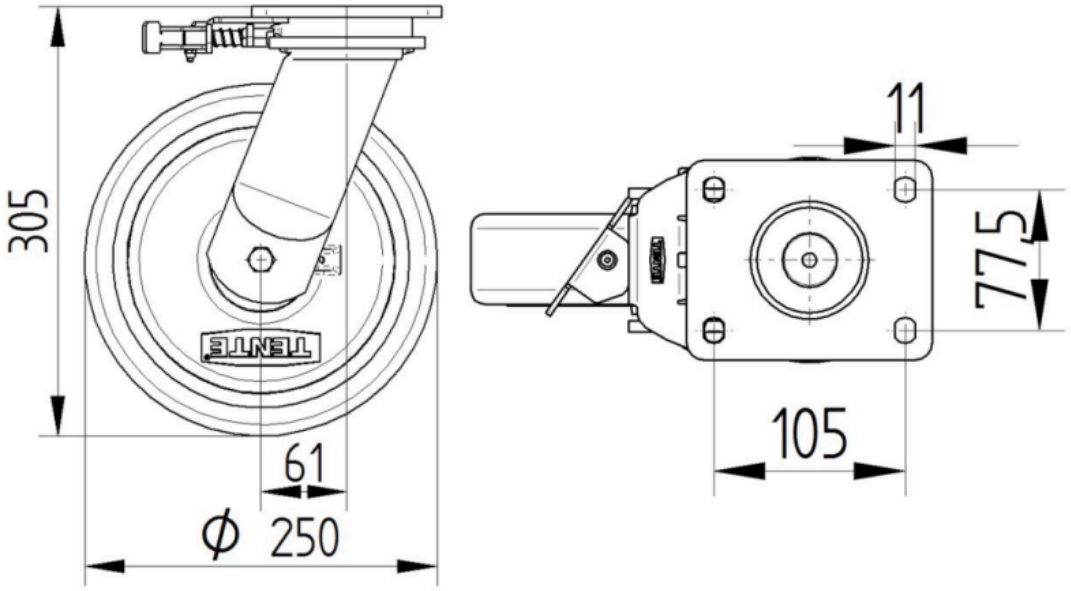

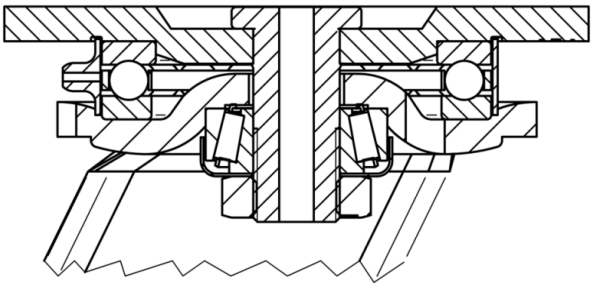

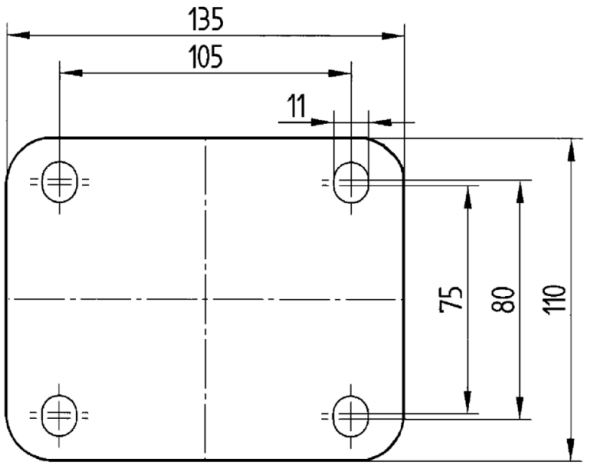

© Copyright 2026 TENTE International GmbH