DURATECH

UOP150x44-Ø20 TFR

EAN 4031582390605



ROUE

Diamètre	150 mm
Largeur du bandage	44 mm
Diamètre de l'alésage	20 mm
Longueur de moyeu	60 mm

PERFORMANCE

Performance de roulage	●●●●●
Bruit de mouvement	●●●○○
Usure	●●●●●
Résistance à la corrosion	●●●○○

ATTRIBUTS DE BASE

Nom du produit	Duratech
Capacité de charge à 4 km/h	500 kg
Conducteur d'électricité	no
Inoxydable	no
Capacité de charge statique	1000 kg
Plage de température (minimale)	-30 °C
Plage de température (maximale)	80 °C
Poids	0.7 kg

© Copyright 2026 TENTE International GmbH

DURATECH

UOP150x44-Ø20 TFR

EAN 4031582390605

BETTER MOBILITY. BETTER LIFE.

Dessins du produit

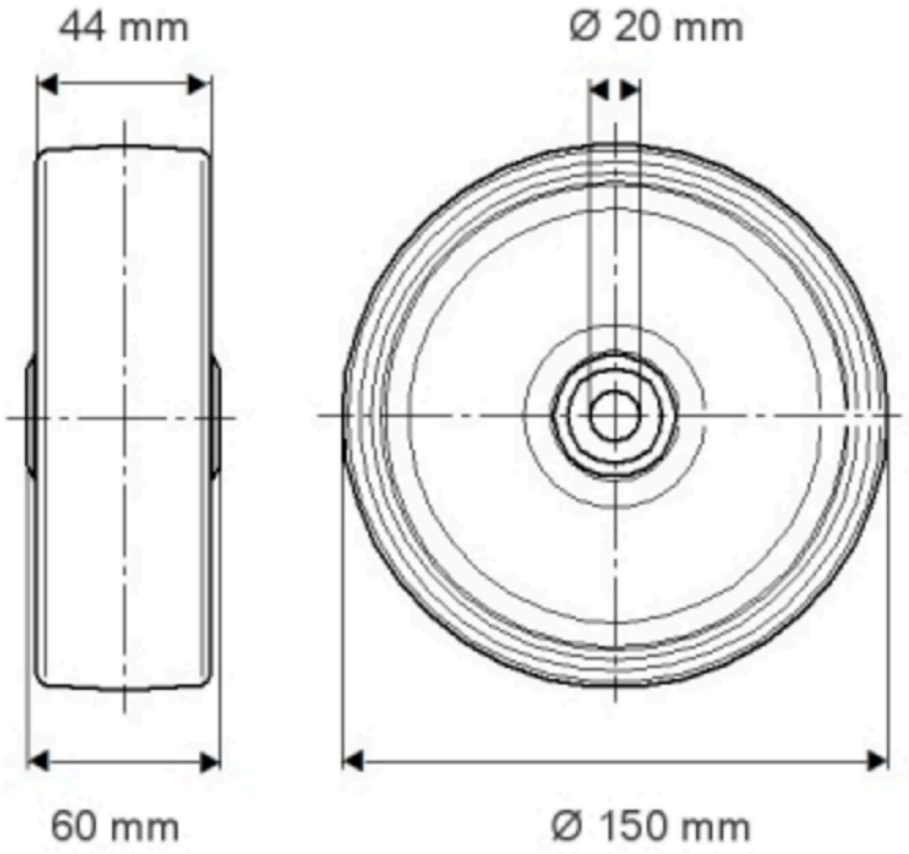

© Copyright 2026 TENTE International GmbH