PRODUKTINFORMATION

DURATECH HEAT

IOG 100x35-Ø8,4 clip

EAN 4031582347234



Billedet kan afvige fra det oprindelige produkt

HJUL

Fælgmateriale	Aluminium
Hjulbanemateriale	Identisk med Hjulfælg
Leje	Tør lejebøsning
Hjul farve	Metallic
Trådfang	Uden trådfang
Diameter	100 mm
Hjulbane bredde	35 mm
Aksel Huldiameter	8,4 mm
Navlængde	45 mm
Fælgbredde	35 mm
Hårdhed af Hjulbane (D)	95 Shore D

YDEEVNE

Rullemodstand	●●●○○
Kørselsstøj	●●○○○
Abrasion	●●●●●
Rustbeskyttelse	●●●●●

PRIMÆRE EGENSKABER

Produktnavn	Duratech heat
Type	Hjul
Standard	EN12532 – Transportudstyr
Belastning ved 4 km/t	125 kg
Elektrisk ledende	Nej
Rustfri	Ja
Belastning Statisk	250 kg
Temperaturområde (minimum)	-40 °C
Temperaturområde (maksimum)	280 °C
Samlet vægt	0,34 kg

© Copyright 2026 TENTE International GmbH

DURATECH HEAT

IOG 100x35-Ø8,4 clip

EAN 4031582347234

Bestillingsnummer 00034267

Produkttegninger

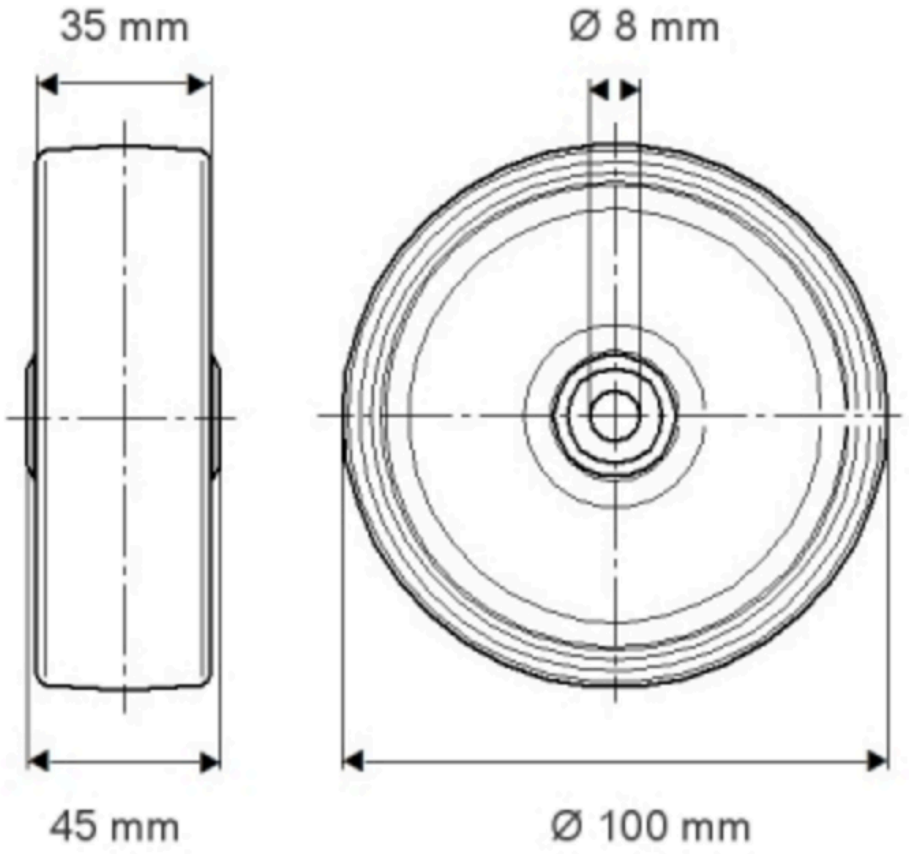

© Copyright 2026 TENTE International GmbH