LINEA

5940UAC125R05-28 RAL9002

EAN 4031582352726

BETTER MOBILITY. BETTER LIFE.

La imagen puede diferir del producto original

RENDIMIENTO

Rendimiento del rodillo	●●●●●
Ruido de movimiento	●●●○○
Desgaste	●●●●○
Resistencia a la corrosión	●●●●○

ATRIBUTOS PRINCIPALES

Nombre del producto	Linea
Tipo de carcasa	Rueda giratoria Rueda
Estándar	EN12530 - Dispositivos Ruedas
Capacidad de carga a 3 km/h	130 kg
Capacidad de carga estática	260 kg
Rango de temperatura (mínimo)	-20 °C
Rango de temperatura (máximo)	80 °C
Altura total	145 mm
Ancho total	82 mm
Peso total	0,968 kg

ARO

Material del cuerpo	Poliamida
Material de la banda de rodadura	Poliuretano, Inyectado
Cojinete	Rodamiento de bolas de precisión, Inoxidable
Protectores de hilo	Con protector de roscas
Diámetro	125 mm
Ancho de Banda de rodadura	20 mm
Dureza de la Banda de rodadura (A)	92 Shore A

SOPORTE

Material	Poliamida
Forma de Horquilla Forma	Soporte de Aro Doble Soporte
Rodamiento giratorio	Rodamiento de bolas de precisión
Desplazamiento	40 mm
Radio de giro	109 mm
Interferencia de giro	218 mm
Diámetro del domo	52 mm
Inoxidable	✓

AJUSTE

Tipo de ajuste	Sólida Espiga, redonda
Diámetro del Perno	28 mm
Longitud del Perno	40 mm

Club Diseñador Deutscher

Premio Interzum

IF Premio Diseño

© Copyright 2025 TENTE International GmbH

LINEA

5940UAC125R05-28 RAL9002

EAN 4031582352726

BETTER MOBILITY. BETTER LIFE.

DIBUJOS TÉCNICOS

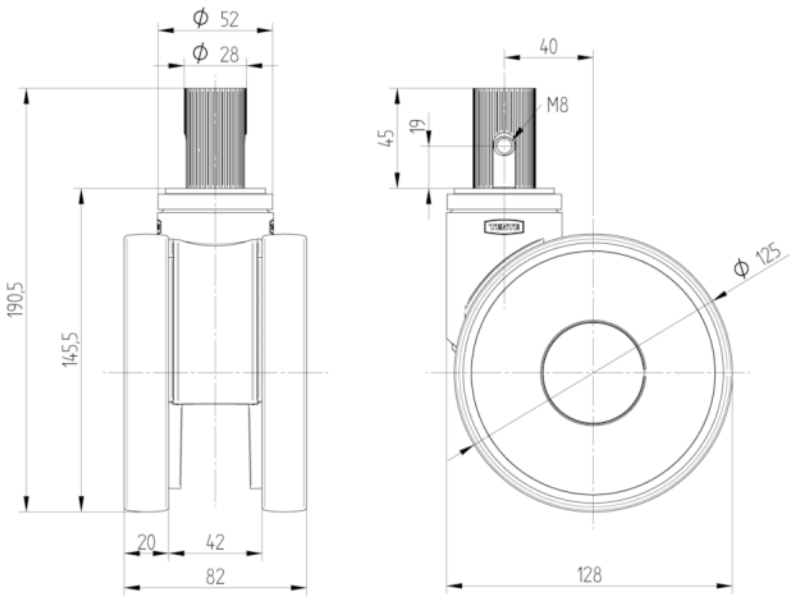

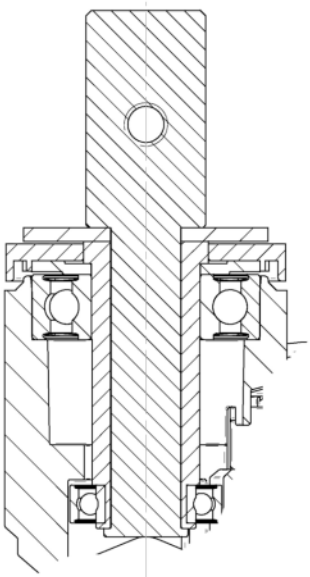

Club Diseñador Deutscher

Premio Interzum

IF Premio Diseño

© Copyright 2025 TENTE International GmbH