PRODUKTINFORMATION

ZETA

4688UOO200P63

EAN 4031582308358



Billedet kan afvige fra det oprindelige produkt

YDEEVNE

Rullemodstand	●●●○○
Kørselsstøj	●●●○○
Abrasion	●●●●○
Rustbeskyttelse	●●●○○

PRIMÆRE EGENSKABER

Produktnavn	Zeta
Type	Fast Hjul
Standard	EN12532 – Transportudstyr
Belastning ved 4 km/t	800 kg
Belastning ved 6 km/t	640 kg
Elektrisk ledende	Nej
Rustfri	Nej
Belastning Statisk	1600 kg
Temperaturområde (minimum)	-30 °C
Temperaturområde (maksimum)	80 °C
Byggehøjde	240 mm
Samlet bredde	117 mm
Samlet vægt	2,01 kg

GAFFEL

Materialer til boliger	Stålplade, meget tung
Gaffel Form	Bred, Forstærket
Drejekrans	Drejekrans med dobbelt kuglekrans, Forstærket eller Rustfri
Farve	Blå-kromatiseret

HJUL

Fælgmateriale	Polyamid
Hjulbanemateriale	Identisk med Hjulfælg
Leje	Glideleje
Aksel	Skruet med møtrik
Hjul farve	Naturlig hvid
Trådfang	Uden trådfang
Diameter	200 mm
Hjulbane bredde	50 mm
Fælgbredde	50 mm
Hårdhed af Hjulbane (D)	75 Shore D

MONTERING

Monteringstype	Rektangulær plade
Pladelængde	137 mm
Pladebredde	117 mm
Længde på pladehul (minimum)	75 mm
Længde på pladehul (maksimum)	80 mm
Pladehulbredde (minimum)	75 mm
Pladehullets bredde (maksimum)	105 mm
Pladehullets diameter	11 mm

© Copyright 2026 TENTE International GmbH

ZETA

4688UOO200P63

EAN 4031582308358

Bestillingsnummer 00805413

Produkttegninger

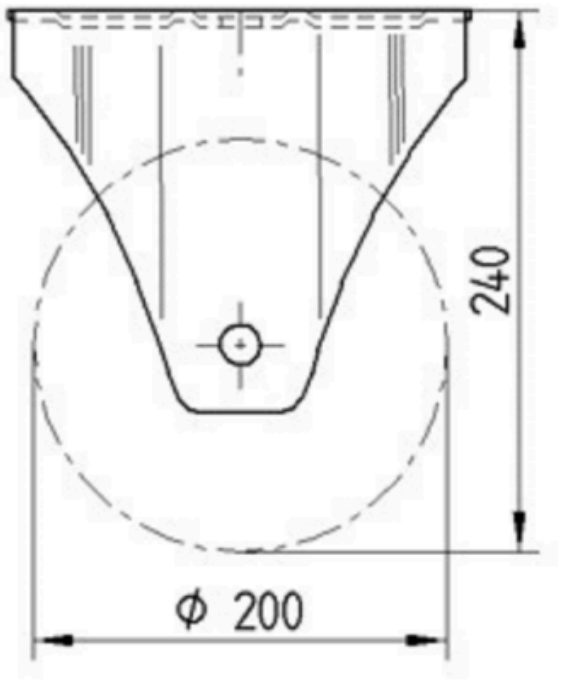

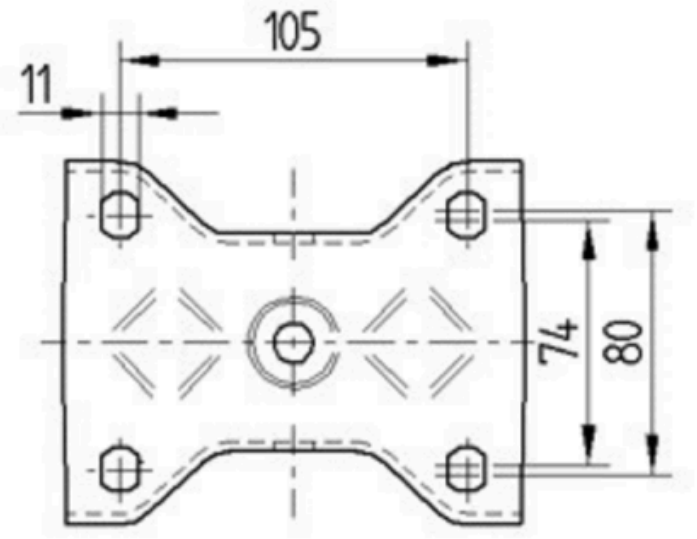

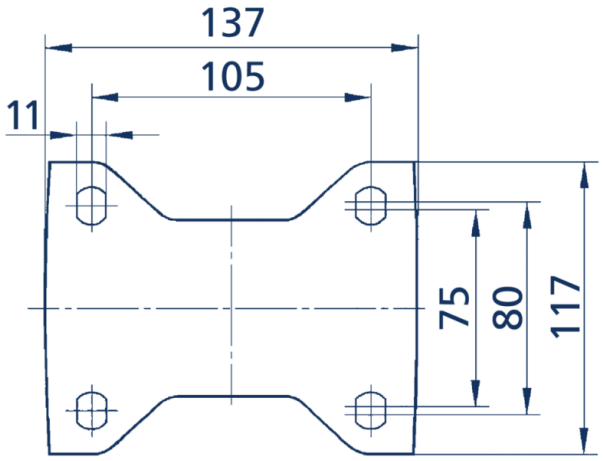

© Copyright 2026 TENTE International GmbH