产品信息

MAXTECH

UAR 125x38-Ø12

EAN 4031582323160



图片可能与原产品不同

表现

滚动性能	●●●○○
运动噪音	●●●○○
损耗	●●●●○
耐腐蚀性	●●●○○

核心属性

产品名称	Maxtech
外壳类型	轮子
标准	EN12532 - 运输器械
4 公里/小时的载重	300 kg
导电	否
不锈	否
静态载重	600 kg
温度范围（最低）	-25 °C
最高温度范围	80 °C
总重量	0.32 kg

轮子

轮体材料	聚酰胺
胎面材料	聚氨酯，注塑
轴承	滚柱轴承
轮子颜色	蓝灰色 （RAL7031）
侧盖	无螺纹护罩
直径	125 mm
胎面宽度	38 mm
轴孔直径	12 mm
中心长度	44.4 mm
轮体宽度	38 mm
胎面硬度 （A）	92 岸 A
胎面硬度 （D）	42 岸 D

© Copyright 2026 TENTE International GmbH

产品信息

MAXTECH

UAR 125x38-Ø12

EAN 4031582323160

订单号 00030960

产品图纸

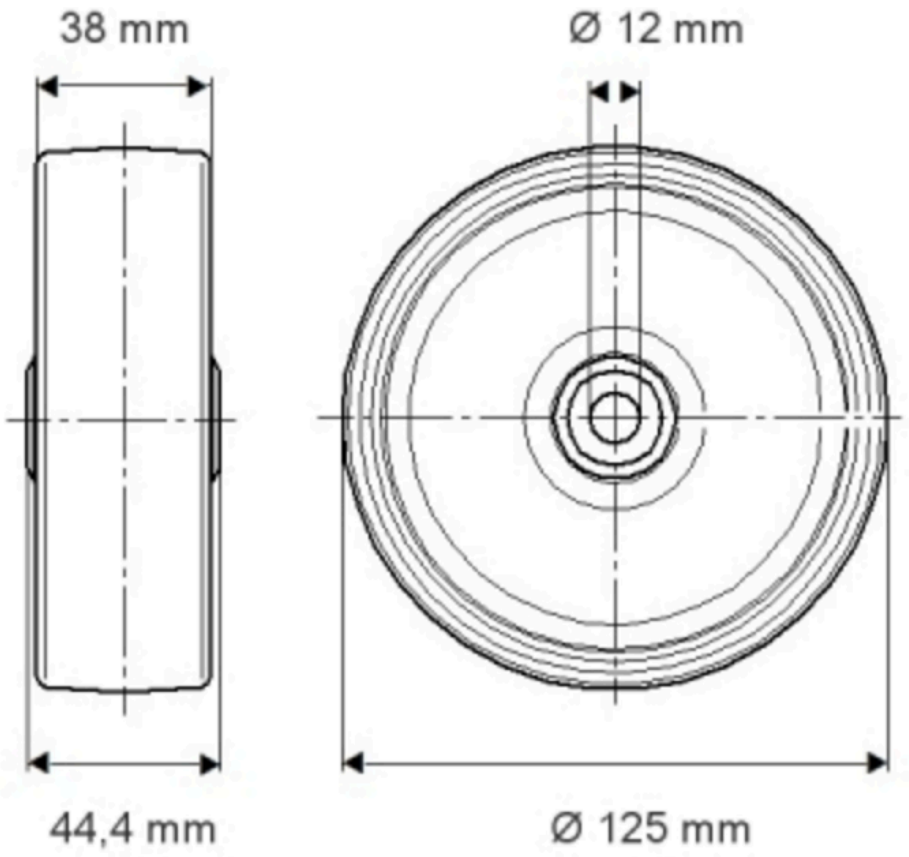

© Copyright 2026 TENTE International GmbH