PRODUKTINFORMATION

NOVATECH

FTP 140x60-Ø20 HL68 cv R190

EAN 4031582329421



Billedet kan afvige fra det oprindelige produkt

YDEEVNE

Rullemodstand	●●●●○
Kørselsstøj	●●●○○
Abrasion	●●●●○
Rustbeskyttelse	●●●○○

PRIMÆRE EGENSKABER

Produktnavn	Novatech
Type	Hjul
Standard	EN12533 – Sværlasthjul
Belastning ved 4 km/t	840 kg
Belastning ved 6 km/t	700 kg
Elektrisk ledende	Nej
Rustfri	Nej
Belastning Statisk	1400 kg
Temperaturområde (minimum)	-10 °C
Temperaturområde (maksimum)	60 °C
Samlet vægt	2,76 kg

HJUL

Tread profile	konveks
Fælgmateriale	Støbejern
Hjulbanemateriale	Polyuretan, Støbt
Leje	Præcisionskugleleje
Hjul farve	Honninggul (RAL1005)
Trådfang	Med trådfang
Diameter	140 mm
Hjulbane bredde	60 mm
Aksel Huldiameter	20 mm
Navlængde	68 mm
Fælgbredde	60 mm
Hårdhed af Hjulbane (A)	92 Shore A
Hårdhed af Hjulbane (D)	42 Shore D
Lejetype	6304
Velegnet til	bt

© Copyright 2026 TENTE International GmbH

NOVATECH

FTP 140x60-Ø20 HL68 cv R190

EAN 4031582329421

Bestillingsnummer 00832769

Produkttegninger

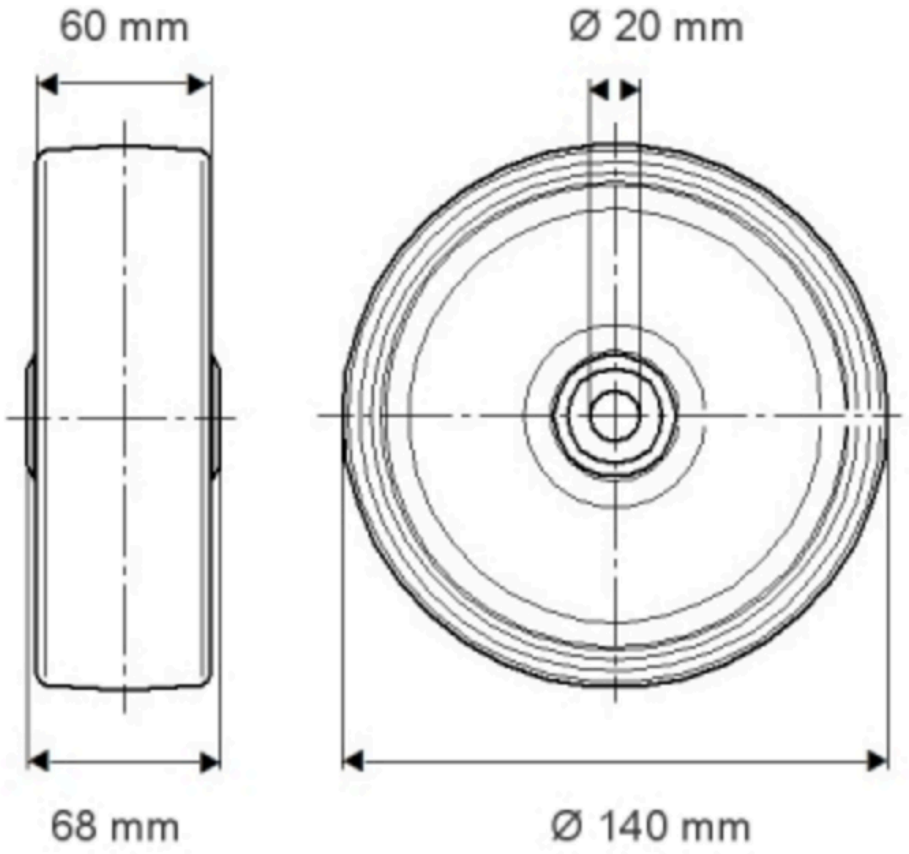

© Copyright 2026 TENTE International GmbH

NOVATECH

FTP 140x60-Ø20 HL68 cv R190

EAN 4031582339421

Bestillingsnummer 00832769

