# AGILA

## 2477DIK150R47-32-35

EAN 4031582326239

BETTER MOBILITY. BETTER LIFE.



### CHAPE

| | |
|---|---|
| Déport | 36 mm |
| Rayon d'encombrement | 131 mm |
| Diamètre d'encombrement | 262 mm |

### ROUE

| | |
|---|---|
| Diamètre | 150 mm |
| Largeur du bandage | 32 mm |

### RACCORD

| | |
|---|---|
| Fixation expansible (minimum) | 32 mm |
| Fixation expansible (maximum) | 35 mm |

### PERFORMANCE

| | |
|---|---|
| Performance de roulage | ●●●○○ |
| Bruit de mouvement | ●●●○○ |
| Usure | ●●●○○ |
| Résistance à la corrosion | ●●●○○ |

### ATTRIBUTS DE BASE

| | |
|---|---|
| Nom du produit | Agila |
| Capacité de charge à 3 km/h | 100 kg |
| Conducteur d'électricité | no |
| Inoxydable | no |
| Capacité de charge statique | 200 kg |
| Plage de température (minimale) | -10 °C |
| Plage de température (maximale) | 40 °C |
| Hauteur | 188 mm |

© Copyright 2026 TENTE International GmbH

# AGILA

2477DIK150R47-32-35

EAN 4031582326239

BETTER MOBILITY. BETTER LIFE.

**Dessins du produit**

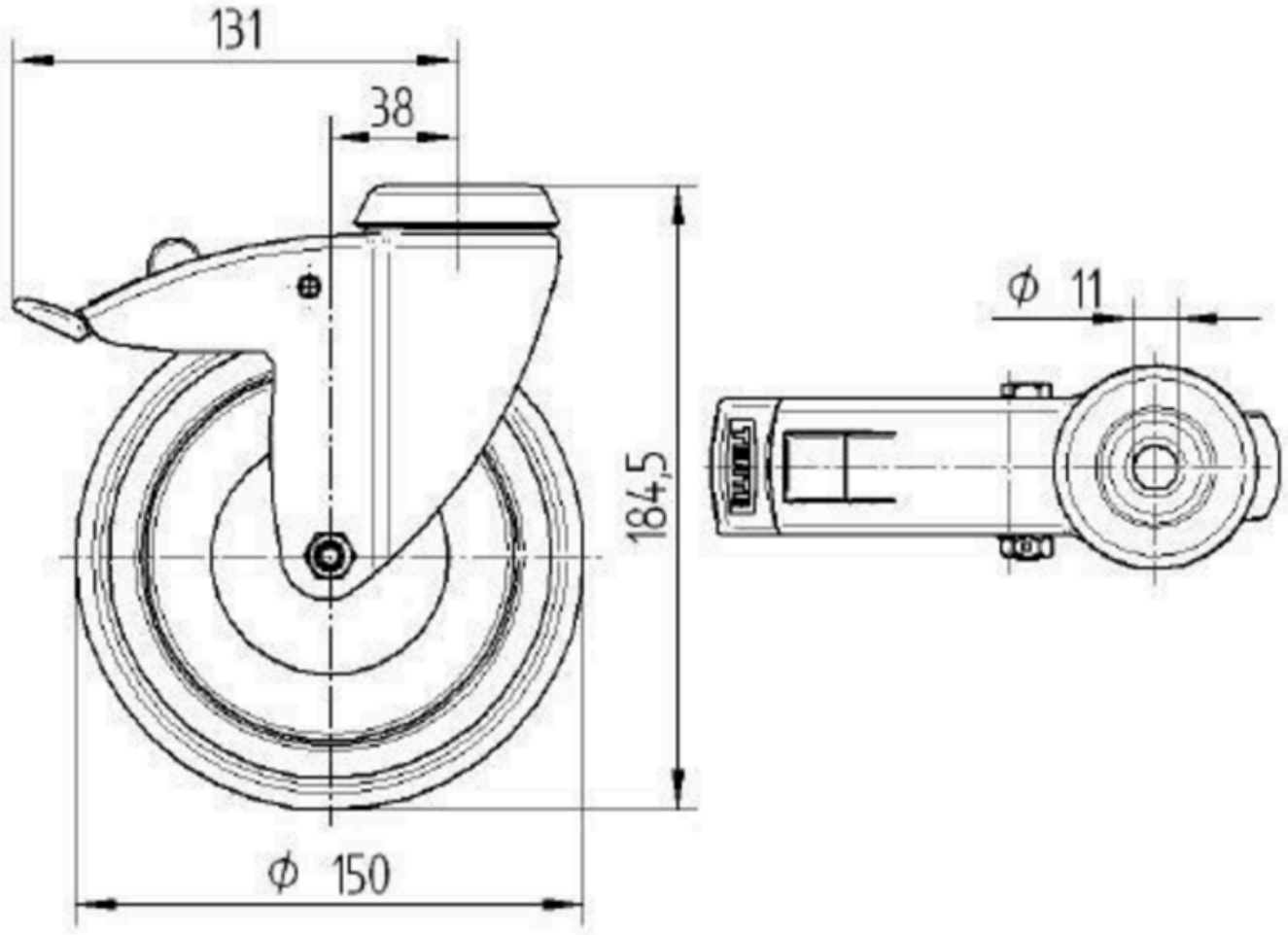


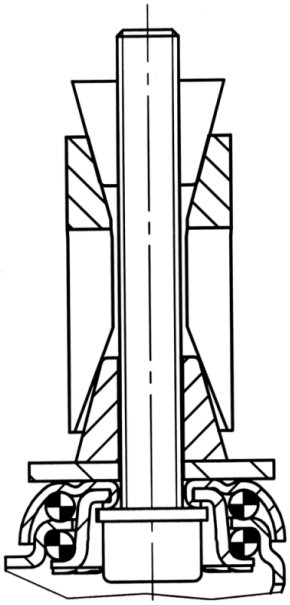

© Copyright 2026 TENTE International GmbH