PRODUCTINFORMATIE

INTEGRAL

2046XSX200R26-28S45 D 9002 4xM8 W

EAN 4031582342086



Afbeelding kan verschillen van het oorspronkelijke product

PRESTATIES

Rolprestaties	●●●○○
Bewegingsgeluid	●●●○○
Verloop	●●●●○
Corrosieweerstand	●●●○○

KERNKENMERKEN

Productnaam	Integral
Type	Zwenkwiel met centrale, dubbele rem
Standaard	EN12531 - Zwenkwielen ziekenhuisbed
Draagvermogen bij 3 km/u	150 kg
Draagvermogen bij 4 km/u	150 kg
Elektrisch geleidend	Ja
Roestvrij	Nee
Statisch Draagvermogen	450 kg
Temperatuurbereik (minimaal)	-25 °C
Temperatuurbereik (maximaal)	80 °C
Totale hoogte	229 mm
Totale breedte	70 mm
Totaal gewicht	1,59 kg
Certificering	Getest en gecontroleerd door TÜV Süd

VORK

Materiaal van de behuizing	Staalplaat, medium
Vork Vorm	Gesloten
Zwenklager	Precisiekogellagers
Kleur	Grijs wit (RAL9002)
Offset	60 mm
Zwenk radius	160 mm
Uitzwenking	320 mm
Diameter koepel	70 mm

WIEL

Wielkern materiaal	Polyamide, elektrisch geleidend
Materiaal loopvlak	Polyurethaan, gespoten, elektrisch geleidend
Lager	Precisiekogellagers, afgedicht
Kleur loopvlak	Leigrijs (vergelijkbaar met RAL7015)
Kleur Wiel	Leigrijs (RAL7015)
Afdekkapjes	Geïntegreerde afdekkapjes
Diameter	200 mm
Breedte Loopvlak	35 mm
Breedte wielkern	35 mm
Hardheid van het loopvlak (D)	59 Shore D

BEVESTIGING

Type bevestiging	stift met schakelnok voor profielstangen
Diameter Bout	28 mm
Lengte Bout	96 mm
Schroefdraad positie	19 mm
Hoeveelheid bevestigingsgaten voor bouten	4
Tip	Wasbare bedwielen dienen door de ziekenhuisbed fabrikant in het bevestigingsgedeelte te worden afgedicht.

IF Design Award

Red Dot Design Award

© Copyright 2026 TENTE International GmbH

INTEGRAL

2046XSX200R26-28S45 D 9002 4xM8 W

EAN 4031582342086

BETTER MOBILITY. BETTER LIFE.

Producttekeningen

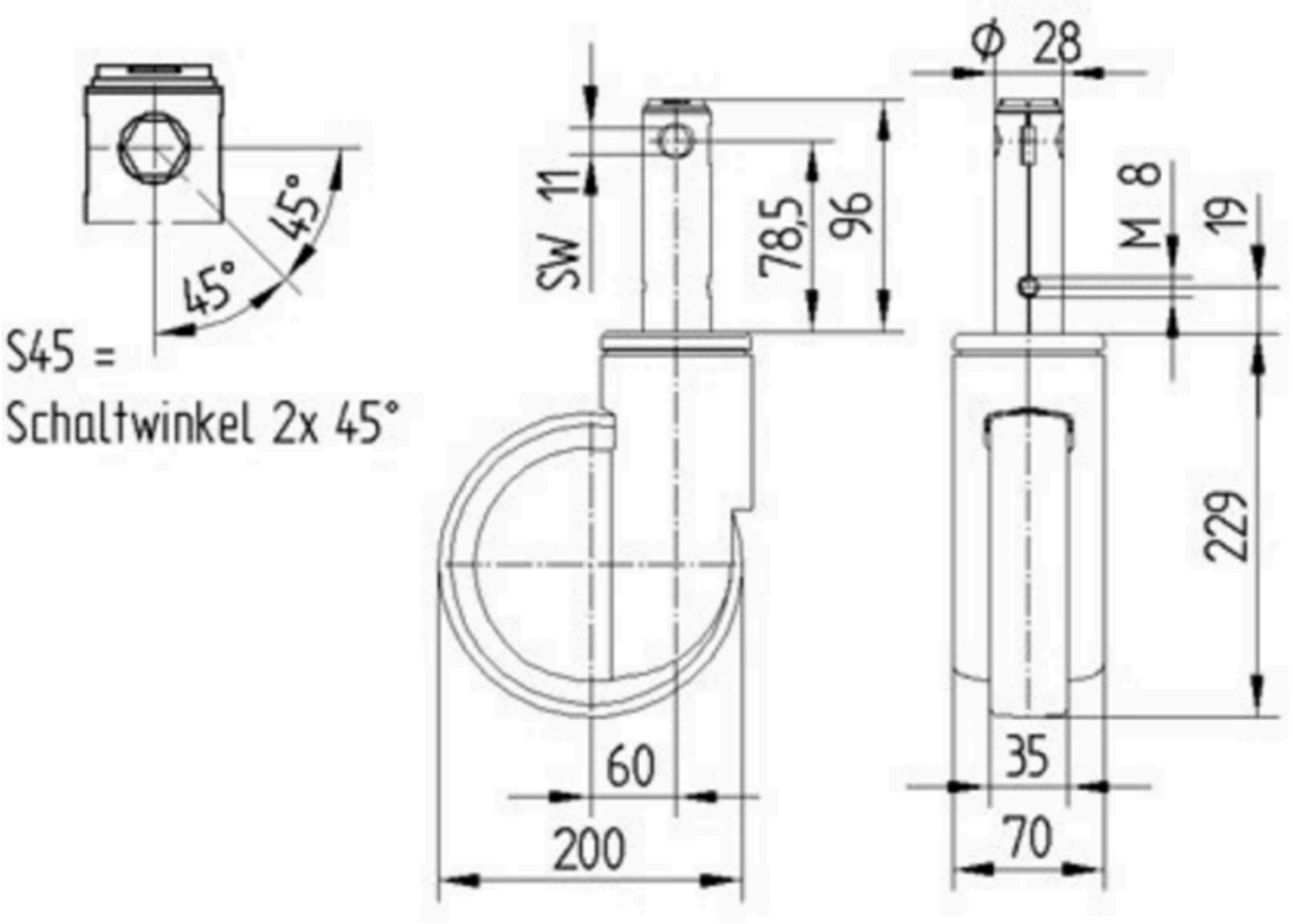

IF Design Award

Red Dot Design Award

© Copyright 2026 TENTE International GmbH