ИНФОРМАЦИЯ ЗА ПРОДУКТА

STYLEA

5923XGI065B10-11X20/10D23 9011/9011

EAN 4031582341140

BETTER MOBILITY. BETTER LIFE.

Изображението може да се различава от оригиналния продукт

ИЗПЪЛНЕНИЕ

Производителност на ролката	●●●○○
Шум от движение	●●●○○
Привличане	●●●○○
Устойчив на корозия	●●●●○

ОСНОВНИ АТРИБУТИ

Име на продукта	Stylea
Тип	Завъртане на Колело с Спирачка с прекъсване
Товароносимост при 3 км/ч	50 kg
Електропроводим	Да
Неръждаемост	Не
Статичен Товароносимост	100 kg
Температурен диапазон (минимален)	-20 °C
Температурен диапазон (максимален)	60 °C
Обща височина	68 mm
Обща ширина	43 mm
Общо тегло	0.12 kg

ВИЛКА

Материал на корпуса	Полиамид
Форма Вилица	Вилка на две Колело
Въртящ се лагер	Щифт, завъртане
Цвят	Графитно черно (RAL9011)
Изместване	25 mm
Радиус на завъртане	53 mm
Интерференция при завъртане	106 mm
Диаметър на купол	23 mm

КОЛЕЛО

Материал на тялото	Полиамид, електропроводим
Материал на реазбата	Термопластичен каучук, електропроводим
Лагер	Плъзгащ лагер със Разделител тръба
Ос	Навлязъл
Цвят Резба	Графитно черно (RAL9011)
Цвят на Колело	Графитно черно (RAL9011)
Предпазители за резби	Без предпазно устройство за резба
Диаметър	65 mm
Ширина на Резба	8 mm
Диаметър на отворите Ос	0 mm
Дължина на центъра	0 mm
Ширина на тялото	8 mm
Твърдост на Резба (A)	87 Бръснач A

ПРИЛЯГАНЕ

Тип на фитинга	Щифт с пръстен за захващане, с яка
Диаметър Щифт	11 mm
Щифт	20 mm

© Copyright 2026 TENTE International GmbH

STYLEA

5923XGI065B10-11X20/10D23 9011/9011

EAN 4031582341140

Номер на поръчката 00078572
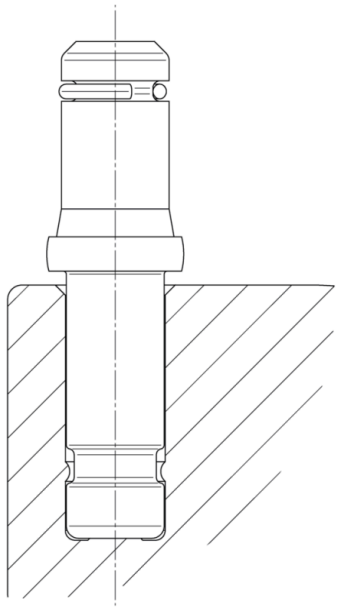
Product Drawings