AGILA

2477DYK100R05-28

EAN 4031582341935

BETTER MOBILITY. BETTER LIFE.

Imaginea poate fi diferită de produsul original

PERFORMANȚĂ

Performanța rolei	●●●○○
Zgomot de mișcare	●●●○○
Atriție	●●●○○
Rezistență la coroziune	●●●○○

ATRIBUTELE DE BAZĂ

Nume produs	Agila
Tip	Roată pivotantă Rola cu Blocare totală
Standard	EN12530 - Roți pentru dispozitive
Capacitate de încărcare la 3 km/h	80 kg
Conductiv electric	✓
Capacitate de încărcare statică	160 kg
Interval de temperatură (minim)	-20 °C
Interval de temperatură (maxim)	85 °C
Înălțime totală	138 mm
Greutate totală	1,273 kg

ROATĂ

Material pentru corp	Tablă de oțel
Material al benzii de rulare	Cauciuc solid, negru, conductiv electric
Lagăr	Rulment cu bile cu con
Protecție pentru filet	Cu protecție pentru filet
Diametru	100 mm
Benză de rulare	32 mm
Duritatea benzii de Benză de rulare (A)	80 Pe malul A

FURCA

Material	Tablă de oțel, medie
FormăFurcă	Larg
Rulment pivotant	Două curse de mingi
Offset	43,5 mm
Raza de pivotare	131 mm
Interferență pivotantă	262 mm

RACORD

Tip ajustare	Tijă solidă, rotundă
Diametru Șurub	28 mm
Lungime Șurub	45 mm

© Copyright 2026 TENTE International GmbH

AGILA

2477DYK100R05-28

EAN 4031582341935

BETTER MOBILITY. BETTER LIFE.
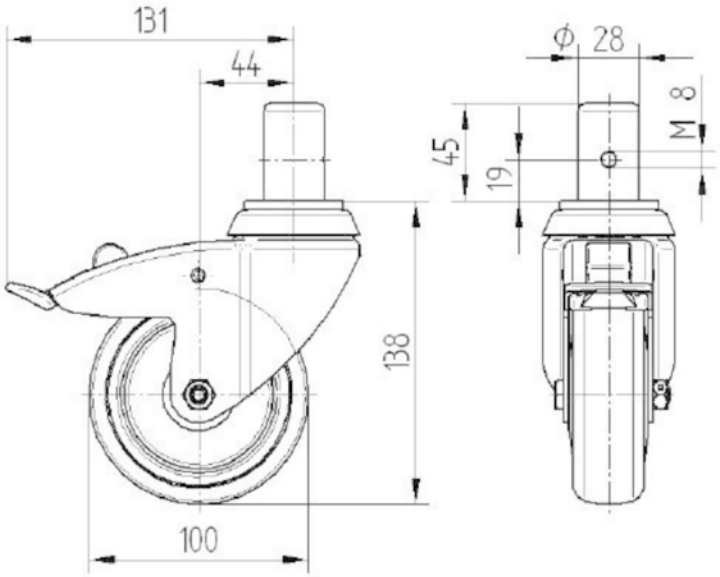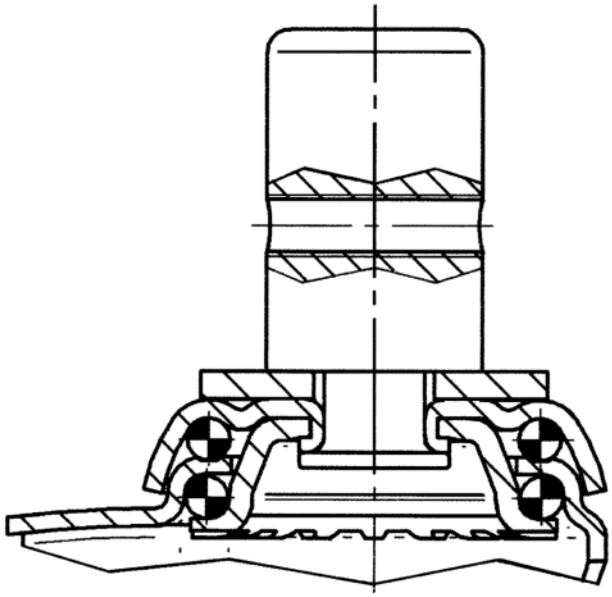
DESENE TEHNICE