TERMÉKINFORMÁCIÓK

SUPRATECH

PJR100x32-Ø12 HL44,4

EAN 4031582419306



A kép eltérhet az eredeti terméktől

KERÉK

Felépítmény anyaga	Polipropilén
Futófelület anyaga	Termoplasztikus gumi
Csapágy	Tűgörgős csapágy
Szálvédők	Futófelület védelem nélkül
Átmérő	100 mm
Futófelület szélessége	32 mm
Tengely furat átmérője	12 mm
Kerékagy hossza	44,4 mm

TELJESÍTMÉNY

Gördülési ellenállás teljesítménye	● ● ● ○ ○
Mozgás zajkibocsátása	● ● ● ○ ○
Kopás	● ● ● ○ ○
Korrozióálló képesség	● ● ● ○ ○

ALAPVETŐ TULAJDONSÁGOK

Termék neve	Supratech
Ház típusa	Kerék
Standard	EN12530 - Intézményi görgők
Teherbírás 3 km/h-nál	80 kg
Elektromosan vezető	Nem
Rozsdamentes	Nem
Statikus teherbírás	160 kg
Hőmérséklet-tartomány (minimális)	-20 °C
Hőmérséklet-tartomány (maximális)	60 °C
Összsúly	0,14 kg

© Copyright 2026 TENTE International GmbH

SUPRATECH

PJR100x32-Ø12 HL44,4

EAN 4031582419306

BETTER MOBILITY. BETTER LIFE.

Termékrajzok

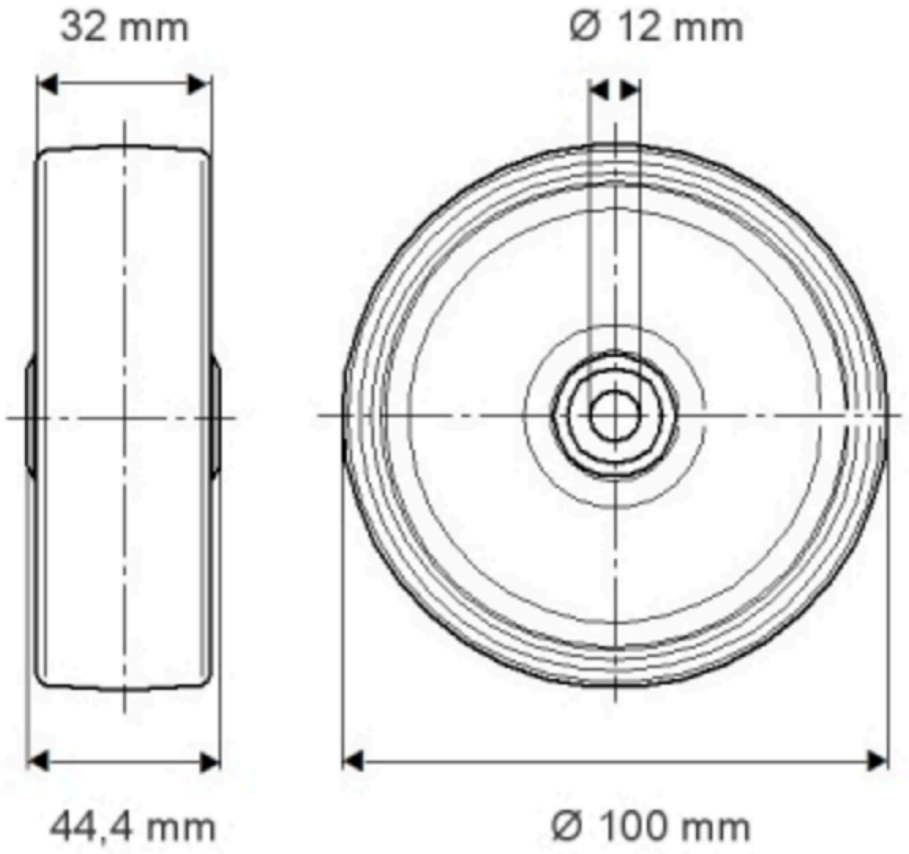

© Copyright 2026 TENTE International GmbH