ИНФОРМАЦИЯ ЗА ПРОДУКТА

DURATECH SILENT

UOT 100x36-Ø8,4 HL45

EAN 4031582338041



Изображението може да се различава от оригиналния продукт

ИЗПЪЛНЕНИЕ

Производителност на ролката	●●●○○
Шум от движение	●●●●○
Привличане	●●●●○
Устойчив на корозия	●●●○○

ОСНОВНИ АТРИБУТИ

Име на продукта	Duratech silent
Тип	Колело
Стандартен	EN12532 - Транспортно оборудване
Товароносимост при 4 км/ч	250 kg
Електропроводим	Не
Неръждаемост	Не
Статичен Товароносимост	500 kg
Температурен диапазон (минимален)	-30 °C
Температурен диапазон (максимален)	80 °C
Общо тегло	0.3 kg

КОЛЕЛО

Материал на тялото	Полиамид
Материал на реазбата	Идентично с тяло на Колело
Лагер	Прецизен сачмен лагер, намокрен
Цвят на Колело	Естествено бяло
Диаметър	100 mm
Ширина на Резба	36 mm
Диаметър на отворите Ос	8.4 mm
Дължина на центъра	45 mm
Ширина на тялото	36 mm
Твърдост на Резба (D)	75 Бръснач D

© Copyright 2026 TENTE International GmbH

DURATECH SILENT

UOT 100x36-Ø8,4 HL45

EAN 4031582338041

Номер на поръчката 00033627

Чертежи на продукта

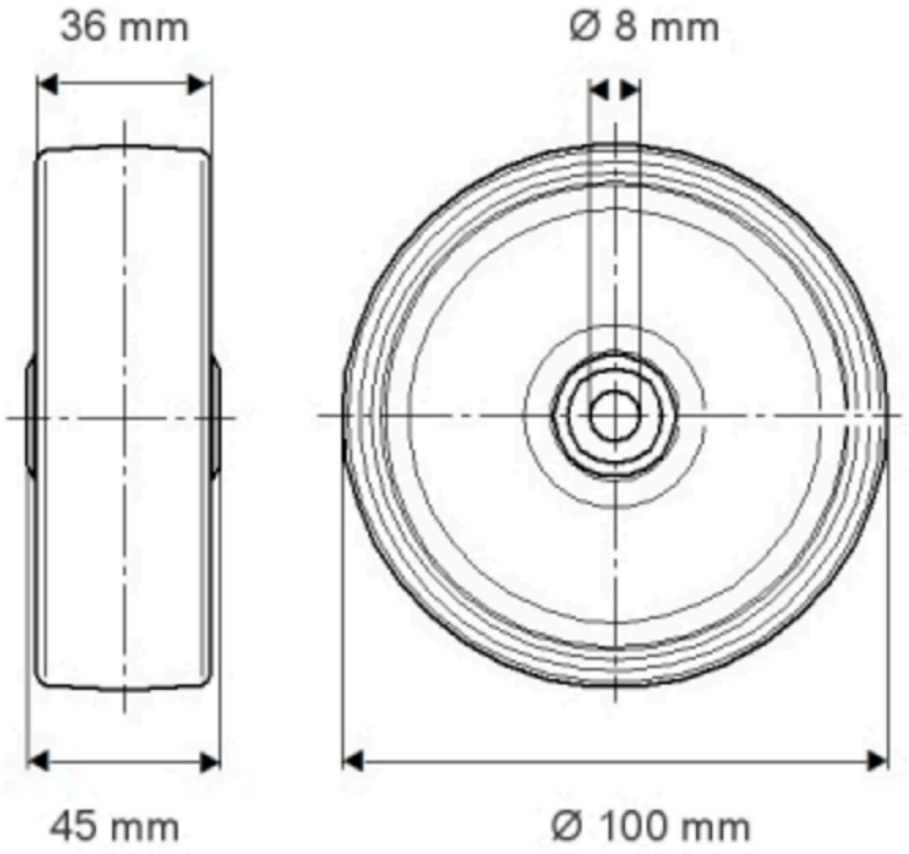

© Copyright 2026 TENTE International GmbH