PRODUKTINFORMATION

LINEA

5947UAC100R05-28 RAL9002

EAN 4031582352764



Bild kann vom Originalprodukt abweichen

PERFORMANCE

Laufverhalten	●●●●●
Fahrgeräusch	●●●○○
Abrieb	●●●●○
Korrosionsbeständigkeit	●●●●○

HAUPTMERKMALE

Produktname	Linea
Typ	Lenkrolle mit Totalfeststeller
Norm	EN12530 - Geräterollen
Tragfähigkeit bei 3 km/h	120 kg
Elektrisch-leitfähig	Nein
Rostfrei	Ja
Statische Tragfähigkeit	240 kg
Temperaturbereich (Minimum)	-10 °C
Temperaturbereich (Maximum)	40 °C
Bauhöhe	120 mm
Gesamtbreite	82 mm
Gesamtgewicht	0,93 kg

GEHÄUSE

Gehäusematerial	Polyamid
Gabelform	Doppelrollen-Gehäuse
Schwenklager	Präzisionskugellager
Farbe	Grauweiß (RAL9002)
Ausladung	32 mm
Schwenkradius	108 mm
Störkreis	216 mm
Dom Durchmesser	52 mm

RAD

Material des Radkörpers	Polyamid
Material der Lauffläche	Polyurethan, gespritzt
Lager	Präzisionskugellager, Rostfrei
Fadenschutz	Mit Fadenschutz
Durchmesser	100 mm
Breite der Lauffläche	20 mm
Härte der Lauffläche (A)	92 Shore A

BEFESTIGUNG

Befestigungsart	Zapfen, rund
Zapfen Durchmesser	28 mm
Zapfenlänge	40 mm

Deutscher Designer Club

Interzum Award

IF Design Award

© Copyright 2026 TENTE International GmbH

LINEA

5947UAC100R05-28 RAL9002

EAN 4031582352764

BETTER MOBILITY. BETTER LIFE.

Produktzeichnungen

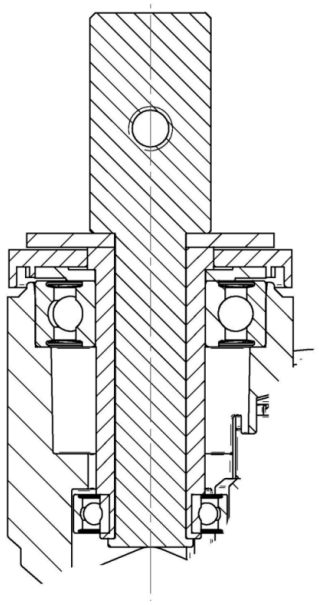

Deutscher Designer Club

Interzum Award

IF Design Award

© Copyright 2026 TENTE International GmbH