PRODUCTINFORMATIE

STYLEA

5925UOI075L51-10 DOM22 RL9006

EAN 4031582311273

BETTER MOBILITY. BETTER LIFE.

Afbeelding kan afwijken van het oorspronkelijke product

PRESTATIES

Rolprestaties	●●●○○
Bewegingsgeluid	●●●○○
Slijtage	●●●●●
Corrosiebestendigheid	●●●●○

KERNKENMERKEN

Productnaam	Stylea
Type	Wielen met Wielslot
Standaard	EN12528 - Meubel wielen
Draagvermogen bij 3 km/h	80 kg
Statisch draagvermogen	160 kg
Temperatuurbereik (minimaal)	-10 °C
Temperatuurbereik (maximaal)	40 °C
Totale hoogte	76 mm
Totale breedte	64 mm
Totaal gewicht	0,21 kg

WIEL

Materiaal wielkern	Polyamide
Materiaal loopvlak	Identiek aan Wiel
Lagering	Glijlager met Afstandsbuis
As	Geklinkt
Afdekkapjes	Zonder schroefdraadbeschermer
Diameter	75 mm
Breedte Loopvlak	10 mm
Hardheid van het Loopvlak (D)	75 Shore D

BEHUIZING

Materiaal	Polyamide
Vork Vorm	Behuizing met twee Wiel
Zwenklager	Kraagpen, draaiend
Kleur	Wit aluminium (RAL9006)
Zwenk radius	80 mm
Draaicirkel	160 mm
Diameter koepel	22 mm

FITTING

Type bevestiging	Blind gat voor B10-fitting
Boutgat diameter	10 mm

© Copyright 2026 TENTE International GmbH

STYLEA

5925UOI075L51-10 DOM22 RL9006

EAN 4031582311273

BETTER MOBILITY. BETTER LIFE.

TECHNISCHE TEKENINGEN

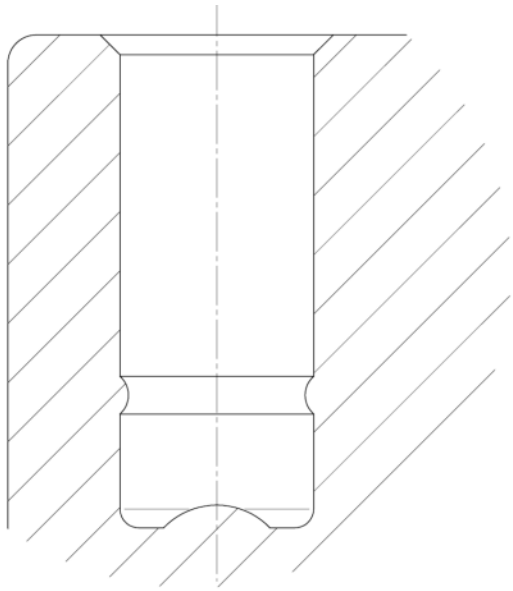

© Copyright 2026 TENTE International GmbH