ІНФОРМАЦІЯ ПРО ПРОДУКТ

BASETECH

POR 108x36-Ø12 HL44,4

EAN 4031582320794



Зображення може відрізнятися від оригінального продукту

КОЛЕСО

Матеріал тіла	Поліпропілен
Матеріал протектору	Ідентичність з корпусом Колесо
Носіння	Роликовий підшипник
Колір Колесо	Графітовий чорний (RAL9011)
Захист різьби	Без різьби
Діаметр	108 mm
Протектор	36 mm
Діаметр отвору Вісь	12 mm
Довжина хаба	44,4 mm
Ширина тіла	36 mm
Твердість Протектор (D)	65 Прибережна D

ЕФЕКТИВНІСТЬ

Продуктивність рулону	●●●○○
Шум руху	●●●○○
Атритація	●●●●○
Стійкість до корозії	●●●○○

ОСНОВНІ АТРИБУТИ

Назва продукту	Basetech
Тип	Колесо
Стандартний	EN12532 - Транспортувальне обладнання
ОбВантажопідйомність 4 км/год	160 kg
Електропровідність	Ні
Нержавіюча сталь	Ні
Статичний Вантажопідйомність	320 kg
Діапазон температур (мінімальний)	-20 °C
Діапазон температур (максимальний)	60 °C
Загальна вага	0,15 kg

© Copyright 2026 TENTE International GmbH

BASETECH

POR 108x36-Ø12 HL44,4

EAN 4031582320794

Номер замовлення 00030953

Креслення продукту

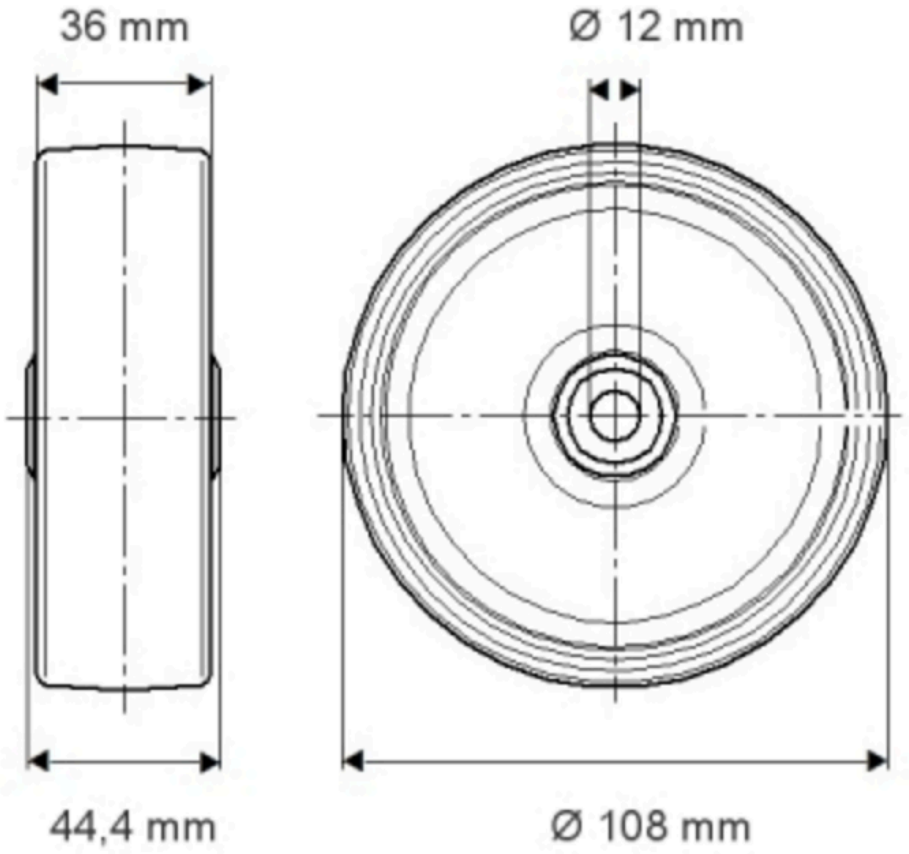

© Copyright 2026 TENTE International GmbH