GALEA

5075PJP125P30-10

EAN 4031582379402



CHAPE

Déport	40 mm
Rayon d'encombrement	129 mm
Diamètre d'encombrement	258 mm
Diamètre du dôme	59 mm

ROUE

Diamètre	125 mm
Largeur du bandage	30 mm

RACCORD

Diamètre du trou central	10 mm

PERFORMANCE

Performance de roulage	●●●●○
Bruit de mouvement	●●●●○
Usure	●●●●○
Résistance à la corrosion	●●●○○

ATTRIBUTS DE BASE

Nom du produit	Galea
Capacité de charge à 3 km/h	100 kg
Conducteur d'électricité	no
Inoxydable	no
Capacité de charge statique	200 kg
Plage de température (minimale)	-20 °C
Plage de température (maximale)	60 °C
Hauteur	162 mm
Largeur totale	66 mm
Poids	0.56 kg

© Copyright 2026 TENTE International GmbH

GALEA

5075PJP125P30-10

EAN 4031582379402

BETTER MOBILITY. BETTER LIFE.

Dessins du produit

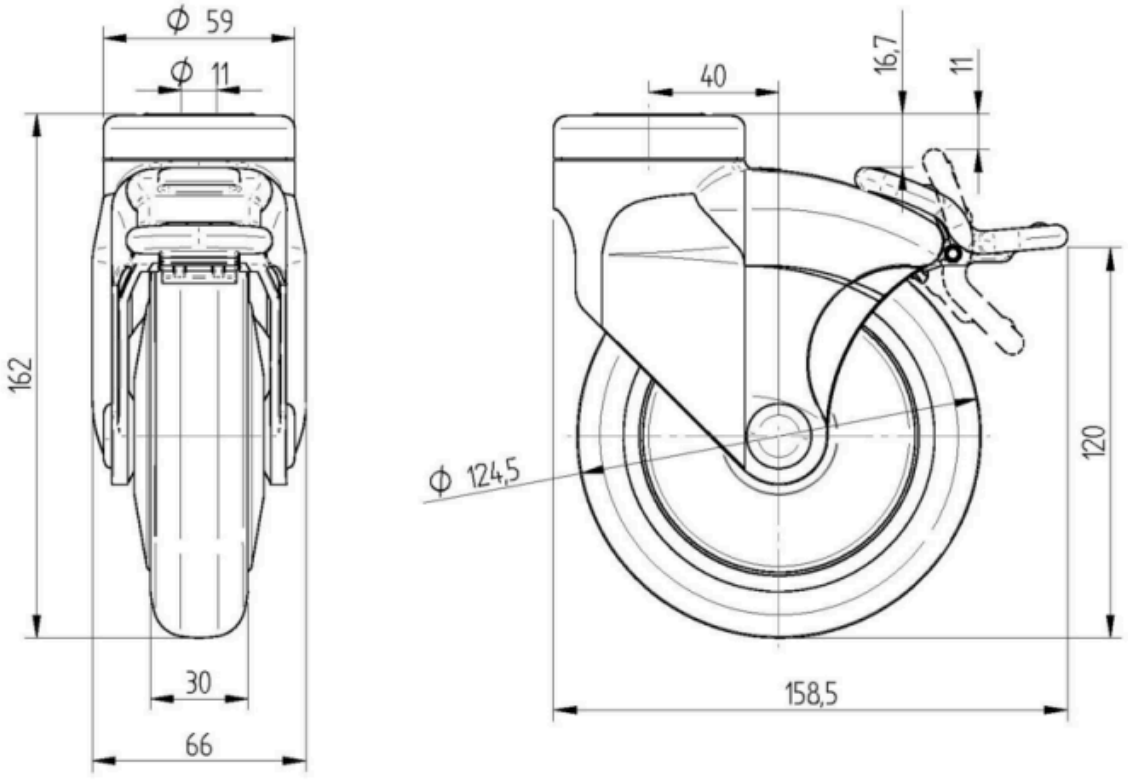

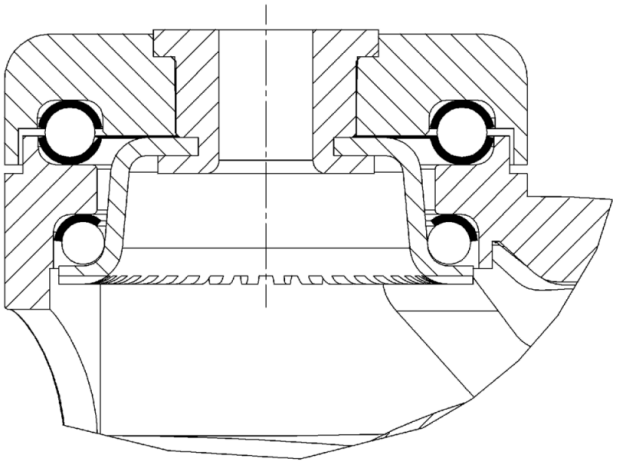

© Copyright 2026 TENTE International GmbH