INFORMĀCIJA PAR PRODUKTU

BUSHING

Kunststoff Huelse R48-27 Ø22

EAN 4031582321753



Attēls var atšķirties no oriģinālā produkta

VEIKTSPĒJA

Korozijas izturīgs	●●●○○

PAMATA ATRIBŪTI

Produkta nosaukums	Bukse
Korpusa tips	Aksesuārs
Elektrovadītspējīga	Nē
Nerūsējošais	Nē
Kopējais svars	0,02 kg

UZSTĀDĪŠANA

Uzstādīšanas veids	Reducējošā bukse, kvadrātveida
Skrūves diametrs	22 mm
Skrūves garums	45 mm

BUSHING

Kunststoff Huelse R48-27 Ø22

EAN 4031582321753

Pasūtījuma numurs 00010350

Produkta rasējumi

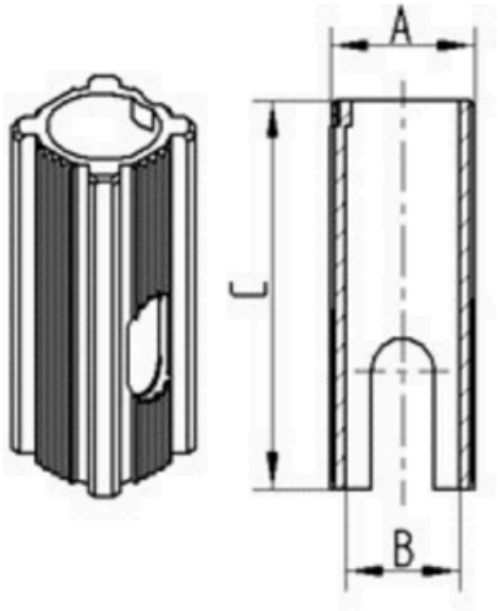

Bezeichnung	A	B	C
R48-22,5-Φ18	22,6	Φ18	62
R48-27,5-Φ18	27,5	Φ18	62
R48-27-Φ22	27	Φ22	45
R48-32-Φ22	32	Φ22	45
R48-36-Φ22	36	Φ22	60
R48-32-Φ28	32	Φ28	45
R48-33,65-Φ28	33,65	Φ28	45
R48-36-Φ28	36	Φ28	60

© Copyright 2026 TENTE International GmbH