INFORMAȚII DESPRE PRODUS

KAPPA LOAD

9651ITP160P63 CL67 cv

EAN 4031582367157



Imaginea poate fi diferită de produsul original

PERFORMANȚĂ

Performanța rolei	●●●●○
Zgomot de mișcare	●●●○○
Atriție	●●●●○
Rezistență la coroziune	●●●●○

ATRIBUTELE DE BAZĂ

Nume produs	Kappa load
Tip	Rola pivotantă cu Blocare direcțională
Standard	EN12532 - Echipament de transport
Capacitate de încărcare la 4 km/h	800 kg
Capacitate de încărcare la 6 km/h	640 kg
Conductiv electric	Nu
Inoxidabil	Nu
Capacitate de încărcare statică	1600 kg
Interval de temperatură (minim)	-10 °C
Interval de temperatură (maxim)	60 °C
Înălțime totală	205 mm
Lățime totală	110 mm
Greutate totală	4,41 kg

FURCA

Materialul de construcție	Fontă sau fier forjat, greu
FormăFurcă	Larg, Rezistent
Rulment pivotant	Rulment cu role de tracțiune cu bilă pentru canelare adâncă
Culoare	Pasivat în albastru
Offset	58 mm
Raza de pivotare	140 mm
Interferență pivotantă	280 mm
Lubrication nipple	1
Diametru cupolă	111 mm

ROATĂ

Tread profile	convex
Material pentru corp	Aluminiu
Material al benzii de rulare	Poliuretan, Turnată
Lagăr	Rulment cu bile de precizie
Axă	Înșurubat cu piuliță
Roată	Galben miere (RAL1005)
Protecție pentru filet	Fără protecție pentru filet
Diametru	160 mm
Benză de rulare	50 mm
Lățimea corpului	50 mm
Duritatea benzii de Benză de rulare (A)	92 Pe malul A
Duritatea benzii de Benză de rulare (D)	42 malul D

RACORD

Tip ajustare	Placă dreptunghiulară
Lungime placă	135 mm
Lățimea plăcii	110 mm
Lungime orificiu placă (minim)	75 mm
Lungime orificiu placă (maximă)	80 mm
Lățimea orificiului plăcii (minim)	75 mm
Lățimea orificiului plăcii (maximă)	105 mm
Diametru orificiu placă	11 mm

© Copyright 2026 TENTE International GmbH

KAPPA LOAD

9651ITP160P63 CL67 cv

EAN 4031582367157

Numărul de comandă 00838814

Desene ale produsului

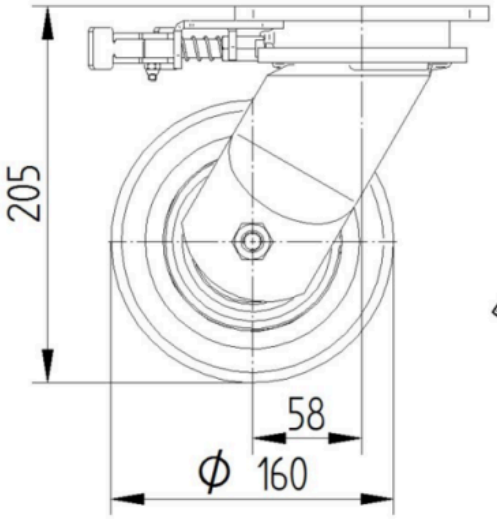

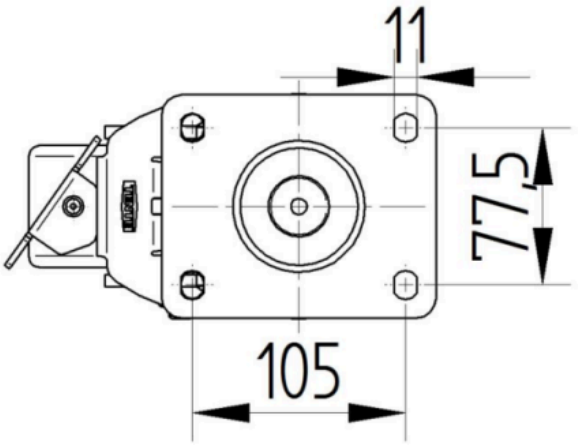

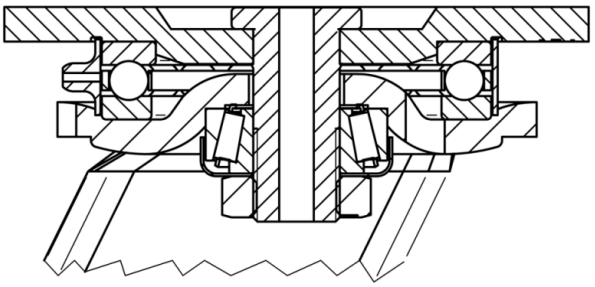

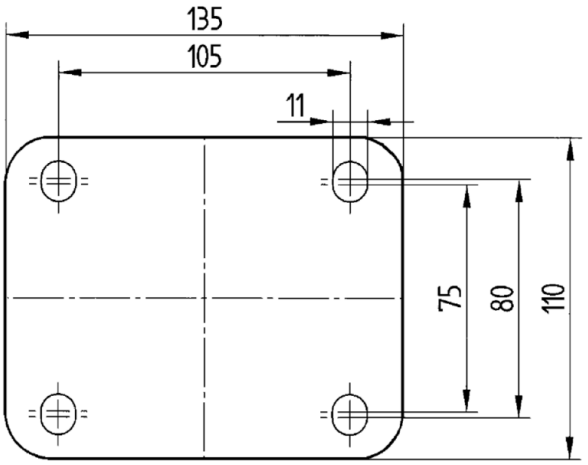

© Copyright 2026 TENTE International GmbH