INFORMATIONS SUR LE PRODUIT

AGILA

2470YGO075P30-11

EAN 4031582342475

BETTER MOBILITY. BETTER LIFE.

L'image peut différer du produit d'origine

PERFORMANCE

Performance du rouleau	●●●○○
Bruit de mouvement	●●●●○
Attrition	●●●○○
Résistance à la corrosion	●●●○○

ATTRIBUTS DE BASE

Nom du produit	Agila
Type	Roulette pivotante
Standard	EN12530 - Roulettes de dispositifs
Capacité de charge à 3 km/h	75 kg
Conducteur électrique	Oui
Inoxydable	Non
Statique Capacité de charge	150 kg
Plage de température (minimale)	-20 °C
Plage de température (maximale)	60 °C
Hauteur	100 mm
Largeur totale	43 mm
Poids global	0.21 kg

CHAPE

Matériau de la chape	Tôle d'acier, moyenne
Forme Chape	Galbé
Pivot	Deux courses de balles
Couleur de la chape	Zingué bleu
Déport	24 mm
Rayon d'encombrement	61.5 mm
Diamètre d'encombrement	123 mm
Diamètre du dôme	43 mm

ROUE

Matériau du corps	Polypropylène, conducteur électrique
Bandage	Caoutchouc thermoplastique, conducteur électrique
Roulement	Moyeu lisse
Couleur Roue	Gris argenté (similaire à RAL7001)
Pare-fils	Sans protège-filet
Diamètre	75 mm
Largeur du Bandage	25 mm
Largeur du corps	25 mm
Dureté du Bandage (A)	87 Shore A

RACCORD

Type de raccord	Trou central
Diamètre du trou de l'Œil	11 mm
Astuce	Les roulettes peuvent être montées avec des vis standard de n'importe quelle longueur.

© Copyright 2026 TENTE International GmbH

AGILA

2470YGO075P30-11

EAN 4031582342475

Numéro de commande 00006850
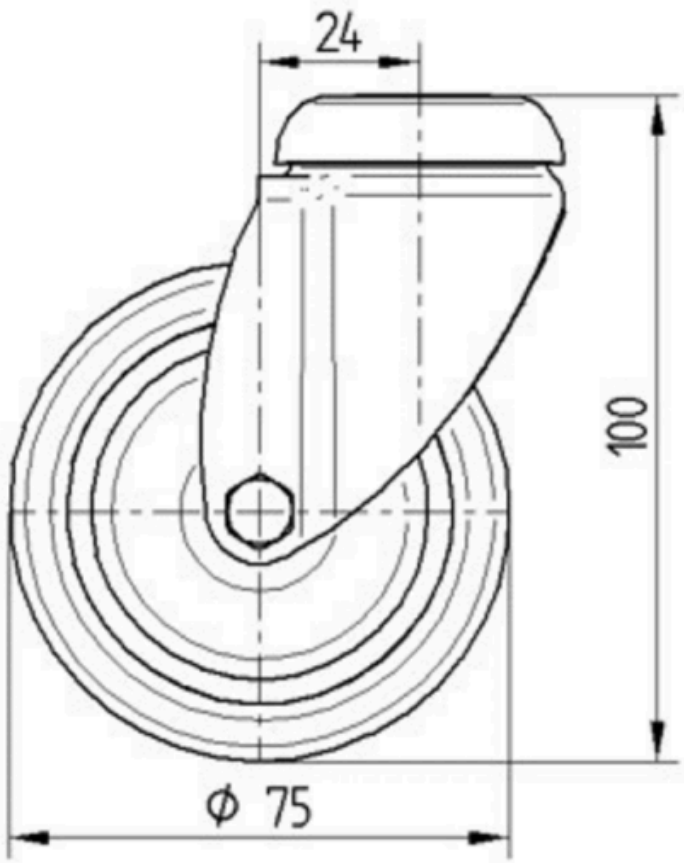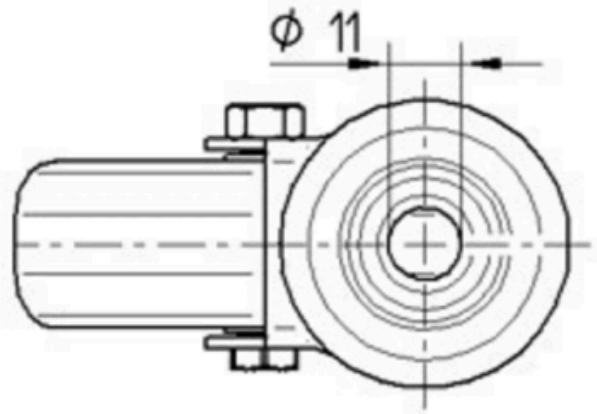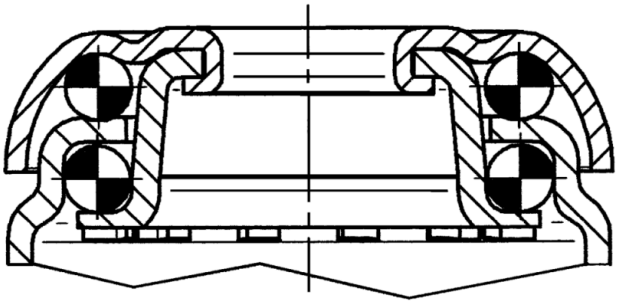
Product Drawings