INFORMACIÓ DE PRODUCTE

PURETECH

DVR125x37-Ø12 HL44,4

EAN 4031582442441



La imatge pot diferir del producte original.

ACTUACIÓ

Actuació Roll	●●●○○
El soroll del moviment	●●●○○
Atràcia	●●○○○
Resistència a a la corrosió	●●●○○

ATRIBUCIONS BÀSIQUES

Nom del producte	Puretech
Tipus	Aro
Tracidad de carga a 4 km/h	100 kg
Conducció elèctrica	No
Inoxidable	No
Tracidad de carga estàtica	200 kg
Temperatura (mínim)	-20 °C
Temperatura màxima (màxim)	60 °C
Pes total	0,58 kg

RODA

Material corporal	Acero de huellas
Material de la banda de rodadura	Goma massissa negres, negres
El Bearing	Roamiento de rodillos
Protectors de fil	Sense vigilància
Diametralització	125 mm
Banda de rodadura ample	37 mm
El forat Eix Diàmetre del forat	12 mm
Longitud del cub	44,4 mm
La duresa del Banda de rodadura (A)	85 Shore A

© Copyright 2026 TENTE International GmbH

PURETECH

DVR125x37-Ø12 HL44,4

EAN 4031582442441

BETTER MOBILITY. BETTER LIFE.

Plànols del producte

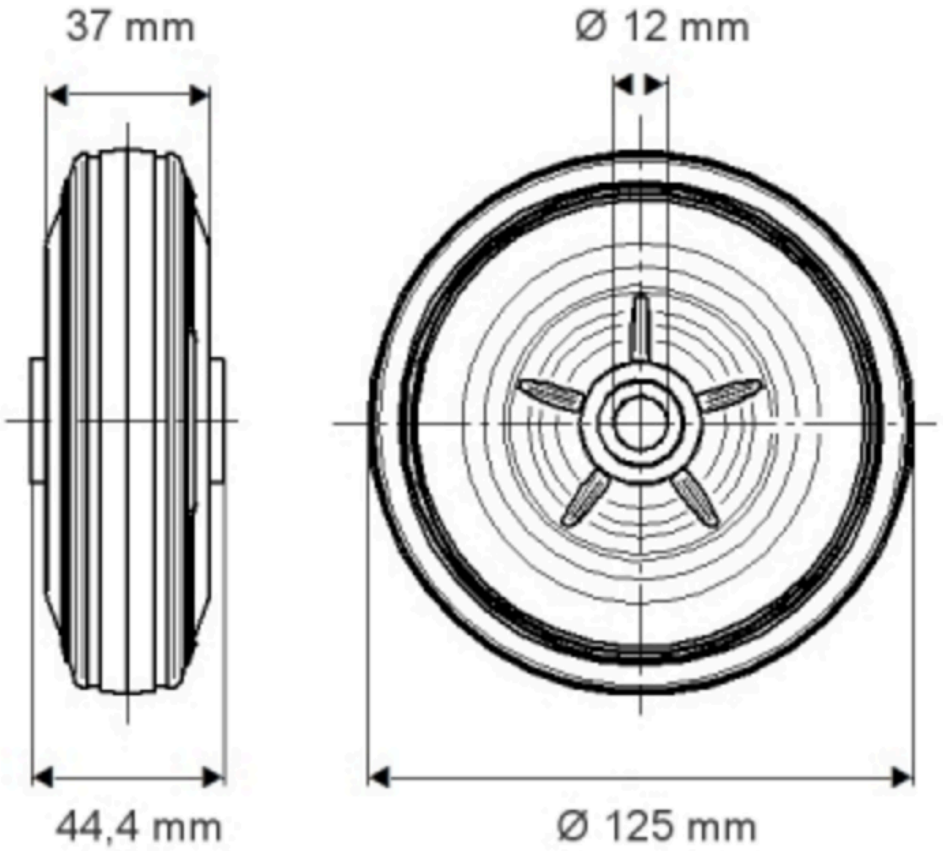

© Copyright 2026 TENTE International GmbH