INFORMĀCIJA PAR PRODUKTU

AGILA

2478DYK075P60-67X60

EAN 4031582344523



Attēls var atšķirties no oriģinālā produkta

VEIKTSPĒJA

Ruļļa veiktspēja	●●●○○
Kustības troksnis	●●●●○
Nodilums	●●●○○
Korozijas izturīgs	●●●○○

PAMATA ATRIBŪTI

Produkta nosaukums	Agila
Korpusa tips	Fiksēts atbalsta ritenis
Standarta	EN12530 - Ierīču atbalsta riteņi
Kravnesība pie 3 km/h	55 kg
Elektrovadītspējīga	Jā
Nerūsējošais	Nē
Statiskā kravnesība	110 kg
Temperatūras diapazons (minimālais)	-20 °C
Temperatūras diapazons (maksimālais)	60 °C
Kopējais augstums	100 mm
Kopējais platums	43 mm
Kopējais svars	0,29 kg

KRONŠTEINIS

Mājokļa materiāls	Tērauda loksne, vidēja
Dakšas forma	Plašs
Krāsa	Pasivēts ar zilu
Kupola diametrs	43 mm

RITENIS

Korpusa materiāls	Lokšņu tērauds
Protektora materiāls	Cietā gumija, melna, elektrovadoša
Gūltnis	Coni di sfere
Ritenis krāsa	Pasivēts ar zilu
Izplešanās armatūra	Ar vītņu aizsargu
Diametrs	75 mm
Protektora platums	25 mm
Korpusa platums	25 mm
Protektora cietība (A)	80 Krasts A

UZSTĀDĪŠANA

Uzstādīšanas veids	Taisnstūra plāksne
Plāksnes garums	67 mm
Plāksnes platums	60 mm
Plāksnes atveres garums (minimālais)	40 mm
Plāksnes atveres garums (maksimālais)	48 mm
Plāksnes atveres platums (minimālais)	40 mm
Plāksnes atveres platums (maksimālais)	48 mm
Plāksnes atveres diametrs	6,3 mm

© Copyright 2026 TENTE International GmbH

AGILA

2478DYK075P60-67X60

EAN 4031582344523

Pasūtījuma numurs 00028590

Produkta rasējumi

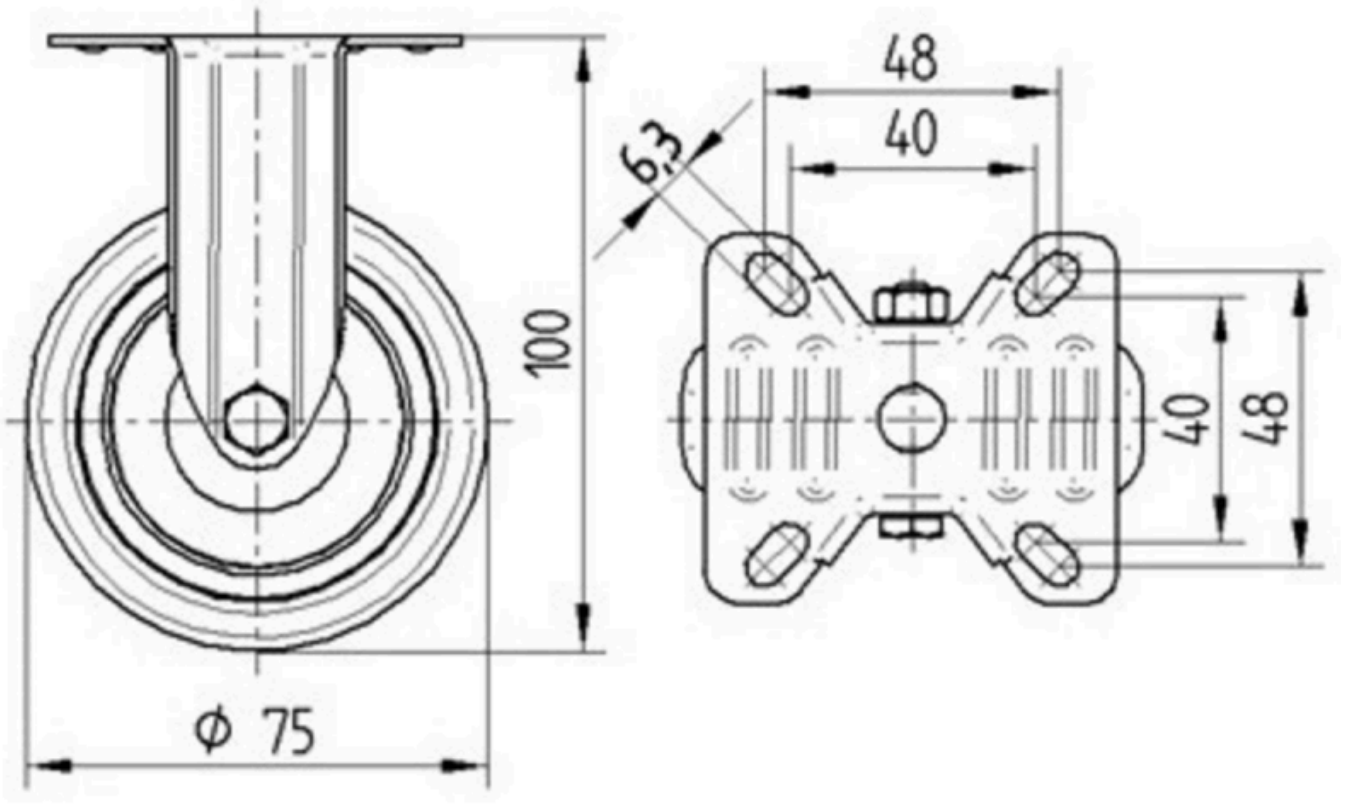

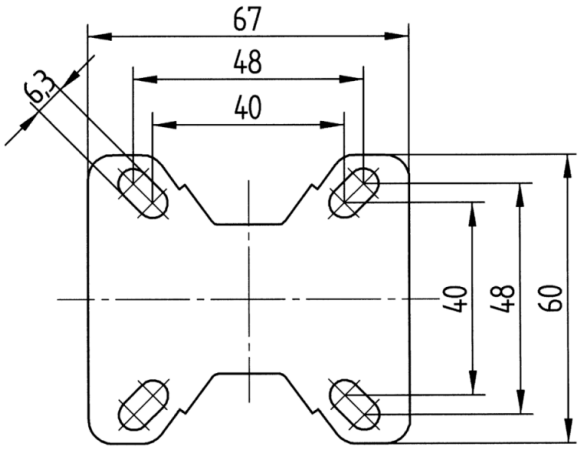

© Copyright 2026 TENTE International GmbH