제품 정보

ICS

5327PJP100P52

EAN 4031582384598



이미지는 원래 제품과 다를 수 있습니다.

성능

롤 성능	●●●○○
움직임 소음	●●●●○
내마모성	●●●○○
부식방지	●●●●○

핵심 속성

제품명	ICS
하우징 유형	토탈락 장치가 있는 회전식 캐스터
표준	EN12530 - 장치 캐스터
3km/h에서의 적재 용량	100 kg
전기 전도성	아니요
스테인리스	아니요
정지 중 하중용량	200 kg
온도 범위(최소)	-10 °C
온도 범위(최대)	40 °C
총높이	141 mm

하우징

주택 자재	폴리아미드
Fork 외형	슬림
스위블 베어링	스템 , 회전
오프셋	37 mm
회전 간섭	199 mm

휠

차체 재질	폴리프로필렌
트레드 재질	열가소성 고무
베어링	정밀 볼 베어링
스레드 가드	통합 스레드가드
직경	100 mm
트레드 폭	32 mm
트레드의 경도(A)	87 Shore A

피팅

피팅 유형	직사각형 플레이트, 미국 볼트홀 간격
플레이트 길이	95 mm
플레이트 너비	70 mm
플레이트 홀 길이(최소)	44.45 mm
플레이트 홀 길이(최대)	52 mm
플레이트 구멍 너비(최소)	72 mm
플레이트 구멍 너비(최대)	76 mm
플레이트 구멍 직경	11 mm

IF 디자인 어워드

© Copyright 2026 TENTE International GmbH

ICS

5327PJP100P52

EAN 4031582384598

BETTER MOBILITY. BETTER LIFE.

제품 도면

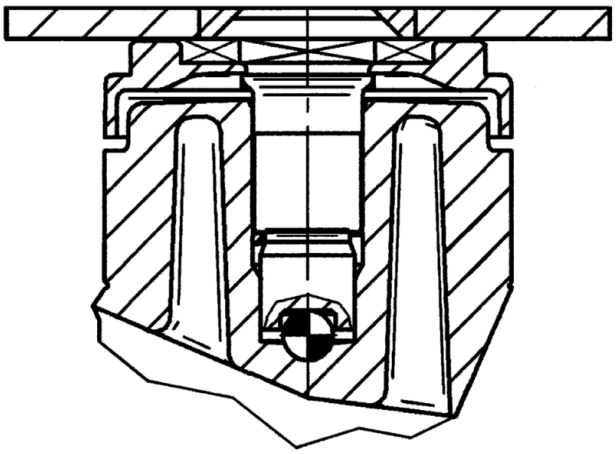

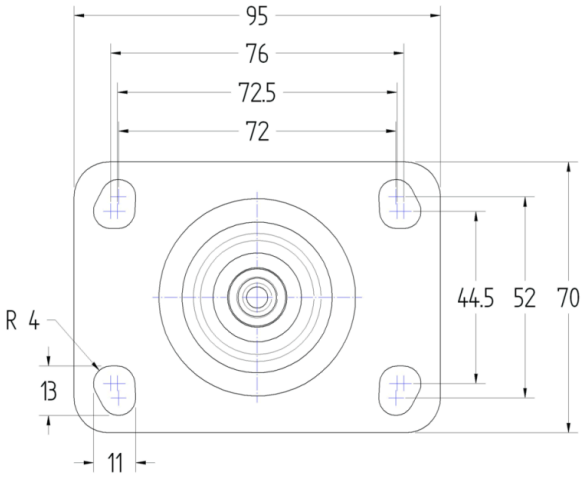

IF 디자인 어워드

© Copyright 2026 TENTE International GmbH