INFORMACIÓ DE PRODUCTE

DURATECH

UOR 100x36-Ø12 HL44,4

EAN 4031582323535



La imatge pot diferir del producte original.

ACTUACIÓ

Actuació Roll	●●●○○
El soroll del moviment	●●●○○
Atràcia	●●●●○
Resistència a a la corrosió	●●●○○

ATRIBUCIONS BÀSIQUES

Nom del producte	Duratech
Tipus	Aro
Tracidad de carga a 4 km/h	200 kg
Conducció elèctrica	No
Inoxidable	No
Tracidad de carga estàtica	400 kg
Temperatura (mínim)	-25 °C
Temperatura màxima (màxim)	80 °C
Pes total	0,18 kg

RODA

Material corporal	Poliamida
Material de la banda de rodadura	Identitari amb el cos de Roda
El Bearing	Roamiento de rodillos
Roda de color	Blanc natural
Protectors de fil	Sense vigilància
Diametralització	100 mm
Banda de rodadura ample	36 mm
El forat Eix Diàmetre del forat	12 mm
Longitud del cub	44,4 mm
Corporació ample	36 mm
La duresa del Banda de rodadura (D)	75 Shore D

© Copyright 2026 TENTE International GmbH

DURATECH

UOR 100x36-Ø12 HL44,4

EAN 4031582323535

Número de comanda 00030965

Plànols del producte

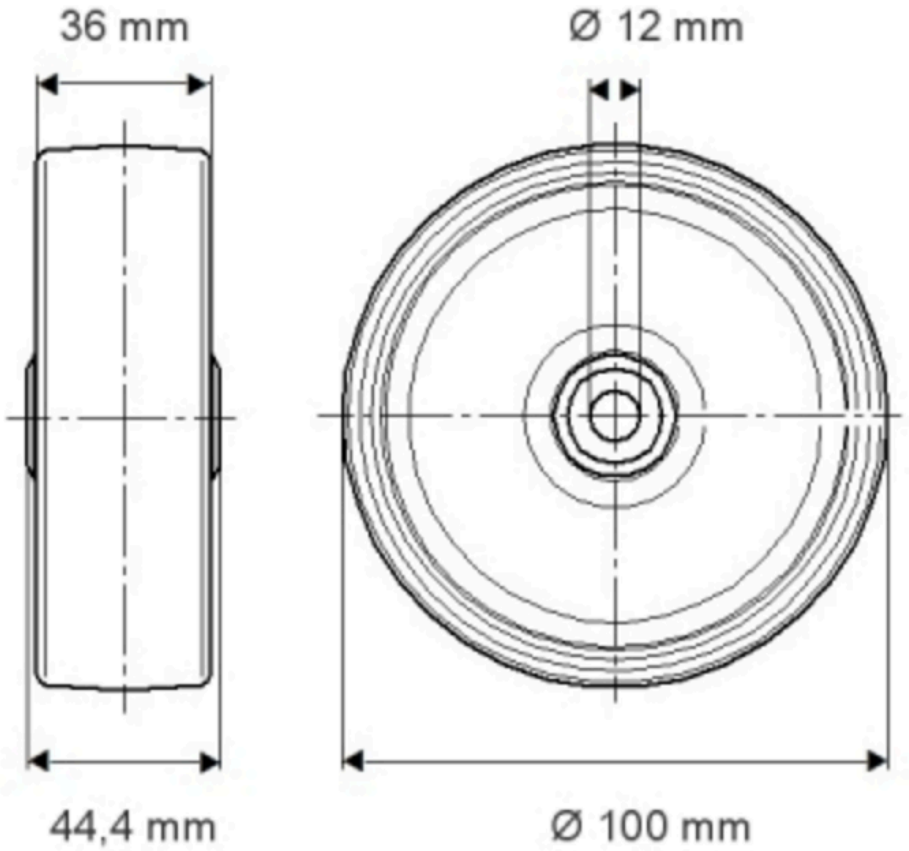

© Copyright 2026 TENTE International GmbH