INFORMACE O PRODUKTU

KAPPA LOAD

9651TOP150P63 CL67

EAN 4031582314656

BETTER MOBILITY. BETTER LIFE.



Obrázek se může lišit od původního produktu

VÝKON

Valivý odpor	●●●●●
Hlučnost	●●○○○
Opotřebení	●●●●●
Odolné vůči korozi	●●●●○

ZÁKLADNÍ ATRIBUTY

Název produktu	Kappa load
Typ	Otočné Kolečko se Směrová brzda
Norma	EN12533 – Heavy duty kolečka
Nosnost 4 km/h	960 kg
Nosnost 6 km/h	800 kg
Elektrické vodivé	Ne
Nerezové	Ne
Statická Nosnost	1600 kg
Rozsah teploty (minimální)	-30 °C
Teplotní rozsah (maximální)	80 °C
Celková výška	200 mm
Stavební výška	110 mm
Celková hmotnost	4,38 kg

UCHYCENÍ

Materiál pouzdra	Litina nebo kovaná litina, těžká
Tvar Vidlice	Široký, Vyztužené
Otočné ložisko	Kulové otočné jehlové ložisko
Barva vidlice	Pasivováno modrou
Vyosení	58 mm
Poloměr otáčení	111 mm
Průměr otáčení	275 mm
Lubrication nipple	1

KOLO

Materiál středu	Polyamid, těžký
Materiál běhounu	Identické s tělem Kolo
Ložisko	Přesné kuličkové ložisko
Osa kola	Šroub s maticí
Barva Kola	Přírodní bílá
Ochranná krytka	Bez pouzdra
Průměr	150 mm
Šířka Běhoun	50 mm
Šířka středu kola	50 mm
Tvrdost Běhoun (D)	75 Shore D

MONTÁŽ

Typ uchycení	Obdélníková destička
Délka plotny	135 mm
Šířka plotny	110 mm
Délka otvoru plotny (minimální)	75 mm
Délka otvoru plotny (maximální)	80 mm
Šířka otvoru plotny (minimální)	75 mm
Šířka otvoru plotny (maximální)	105 mm
Průměr otvoru plotny	11 mm

© Copyright 2026 TENTE International GmbH

KAPPA LOAD

9651TOP150P63 CL67

EAN 4031582314656

Objednací číslo 00829959

Výkresy produktu

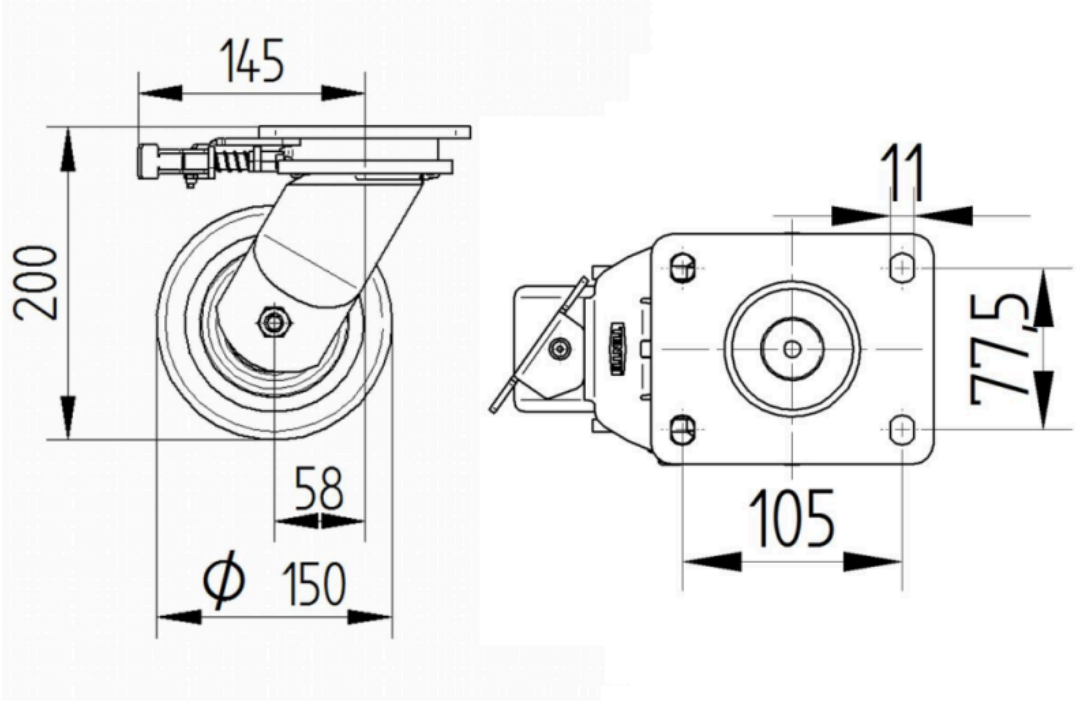

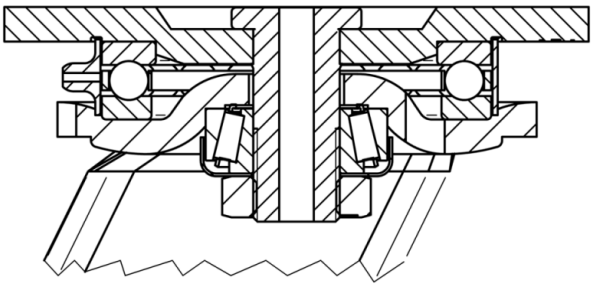

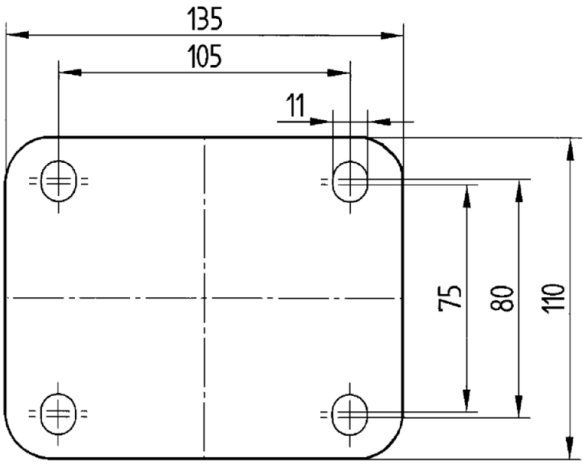

© Copyright 2026 TENTE International GmbH