PRODUKTINFORMATION

NOVATECH

FTP 250x50-Ø30 HL60

EAN 4031582331059



Billedet kan afvige fra det oprindelige produkt

YDEEVNE

Rullemodstand	●●●●○
Kørselsstøj	●●●○○
Abrasion	●●●●○
Rustbeskyttelse	●●●○○

PRIMÆRE EGENSKABER

Produktnavn	Novatech
Type	Hjul
Standard	EN12533 – Sværlasthjul
Belastning ved 4 km/t	1440 kg
Belastning ved 6 km/t	1200 kg
Elektrisk ledende	Nej
Rustfri	Nej
Belastning Statisk	2400 kg
Temperaturområde (minimum)	-10 °C
Temperaturområde (maksimum)	60 °C
Samlet vægt	6,28 kg

HJUL

Fælgmateriale	Støbejern
Hjulbanemateriale	Polyuretan, Støbt
Leje	Præcisionskugleleje
Hjul farve	Honninggul (RAL1005)
Trådfang	Med trådfang
Diameter	250 mm
Hjulbane bredde	50 mm
Aksel Huldiameter	30 mm
Navlængde	60 mm
Fælgbredde	50 mm
Hårdhed af Hjulbane (A)	92 Shore A
Hårdhed af Hjulbane (D)	42 Shore D

© Copyright 2026 TENTE International GmbH

NOVATECH

FTP 250x50-Ø30 HL60

EAN 4031582331059

Bestillingsnummer 00838765

Produkttegninger

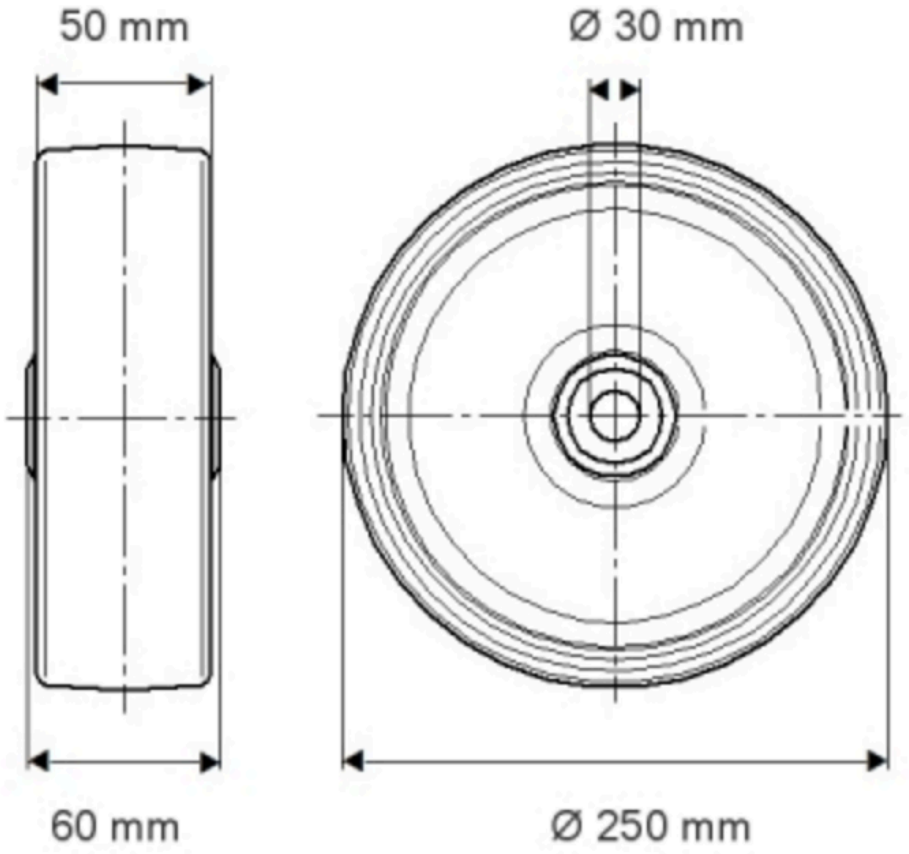

© Copyright 2026 TENTE International GmbH

NOVATECH

FTP 250x50-Ø30 HL60

EAN 4031582331059

Bestillingsnummer 00838765

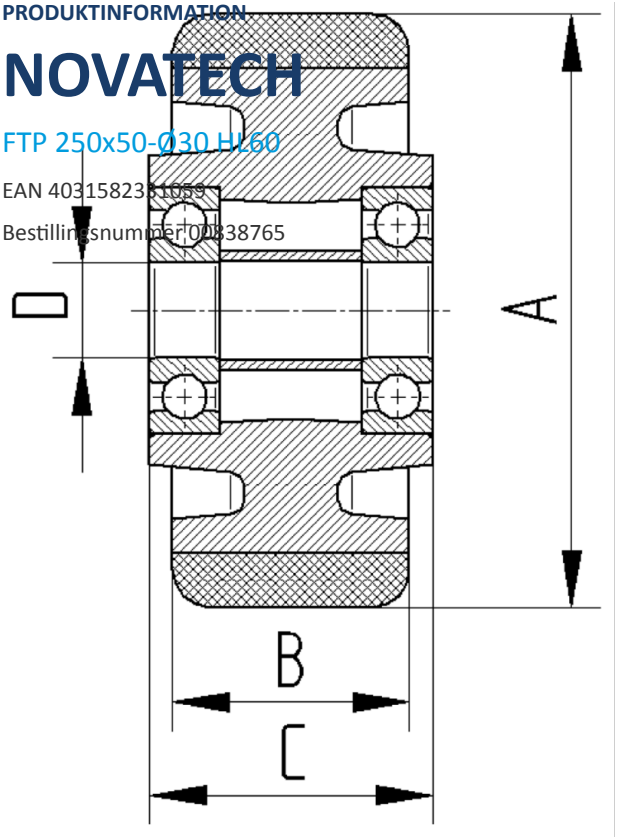

BETTER MOBILITY. BETTER LIFE.

© Copyright 2026 TENTE International GmbH