ZETA

4680UAC160P63

EAN 4031582396355
Numer zamówienia 00838465

BETTER MOBILITY. BETTER LIFE.

Obraz może różnić się od oryginalnego produktu

WYDAJNOŚĆ

Wydajność rolek	●●●○○
Hałas ruchowy	●●●○○
Odejście	●●●○○
Odporność na korozję	●●●●○

PODSTAWOWE ATUTY

Nazwa produktu	Zeta
Typ	Kółko obrotowe
Standardowy	EN12532 — Sprzęt transportowy
Nośność przy 4 km/h	350 kg
Nośność przy 6 km/h	280 kg
Nośność statyczne	700 kg
Zakres temperatur (minimalny)	-30 °C
Zakres temperatur (maksymalny)	80 °C
Wysokość całkowita	200 mm
Szerokość całkowita	96 mm
Waga całkowita	2,807 kg

KOŁO

Materiał ciała	Poliamid
Materiał bieżni	Poliuretan, Wtrysk
Łożysko	Łożysko kulkowe precyzyjne, Nierdzewne
Oś	Przykręcane za pomocą nakrętki
Kolor Koło	Naturalna biel
Osłony gwintu	Z osłoną gwintu
Średnica	160 mm
Szerokość Bieżnia	40 mm
Szerokość korpusu	40 mm
Twardość Bieżnia (A)	92 Shore A
Twardość Bieżnia (D)	42 Shore D

OBUDOWA

Materiał	Arkusz stalowy, bardzo ciężki
Kształt Widelec	Poszerzane, Wzmacniane
Łożysko obrotowe	Dwa wyścigi kulkowe, Wzmacniane lub Nierdzewne
Kolor	pasywowany na niebiesko
Wysięg	55 mm
Promień działania koła	135 mm
Zasięg działania koła	270 mm
Średnica kopuły	96 mm

MOCOWANIE

Typ mocowania	Płytka prostokątna
Długość płytki	137 mm
Szerokość płytki	105 mm
Długość otworu płytki (minimalna)	75 mm
Długość otworu w płytce (maksymalna)	80 mm
Szerokość otworu w płytce (minimalna)	75 mm
Szerokość otworu w płytce (maksymalna)	105 mm
Średnica otworu płytki	11 mm

© Copyright 2026 TENTE International GmbH

ZETA

4680UAC160P63

EAN 4031582396355
Numer zamówienia 00838465

BETTER MOBILITY. BETTER LIFE.
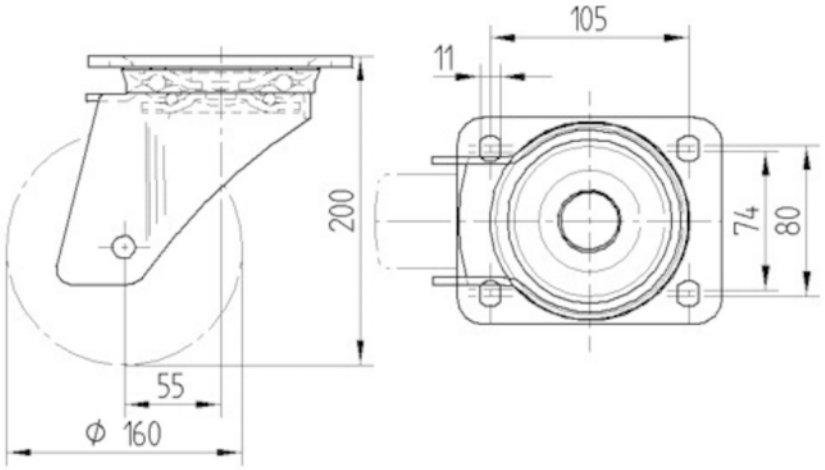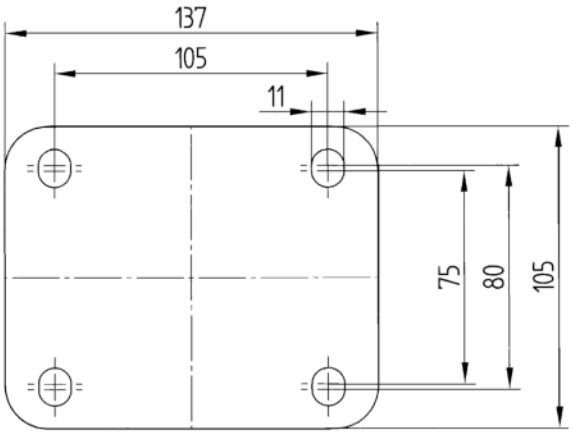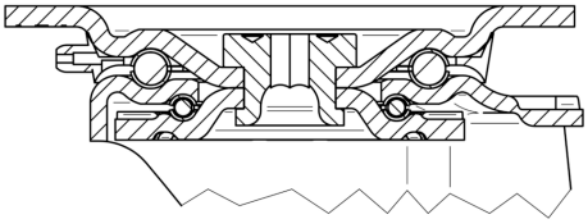
RYSUNKI TECHNICZNE