TERMÉKINFORMÁCIÓK

ZETA

4681ITP125P63 FlatXL

EAN 4031582400427



A kép eltérhet az eredeti terméktől

TELJESÍTMÉNY

Gördülési ellenállás teljesítménye	●●●○○
Mozgás zajkibocsátása	●●●○○
Kopás	●●●●○
Korrozióálló képesség	●●●○○

ALAPVETŐ TULAJDONSÁGOK

Termék neve	Zeta
Ház típusa	Forgóvillás görgő irányfékkel
Standard	EN12532 - Szállítóeszközök
Teherbírás 4 km/h-nál	500 kg
Teherbírás 6 km/h-nál	400 kg
Elektromosan vezető	Nem
Rozsdamentes	Nem
Statikus teherbírás	1000 kg
Hőmérséklet-tartomány (minimális)	-0,33 °C
Összsúly	2,86 kg

VÁZ

A ház anyaga	Acéllemez, nagyon nehéz
Villa alakja	Széles, Megerősített
Forgócsapágy	Kétsoros golyó megerősített vagy rozsdamentes
Szín	Kék passzivált
Ellensúlyoz	55 mm
Körbeforgás	230 mm

KERÉK

Tread profile	lapos
Felépítmény anyaga	Alumínium
Futófelület anyaga	Öntött poliuretán
Csapágy	Precíziós golyóscsapágy
Tengely	Csavar anyával
Szálvédők	Futófelület védelem nélkül
Átmérő	125 mm
Futófelület szélessége	50 mm
A futófelület keménysége (A)	92 Shore A

SZERELVÉNY

Szerelvény típusa	Téglalap alakú talplemez
Talplemez hossza	137 mm
Talplemez szélessége	105 mm
Lemezfurat hossza (maximális)	105 mm
Lemezfurat szélessége (minimális)	75 mm
Lemezfurat szélessége (maximális)	80 mm
Tengely furat átmérője	11 mm

© Copyright 2026 TENTE International GmbH

ZETA

4681ITP125P63 FlatXL

EAN 4031582400427

Termékrajzok

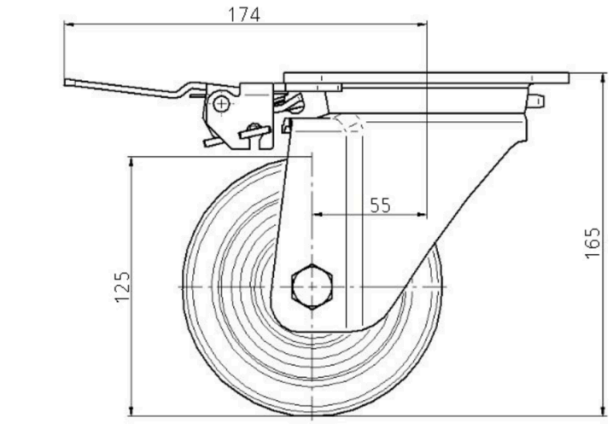

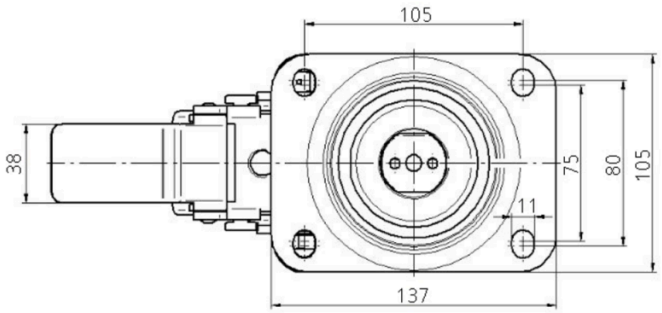

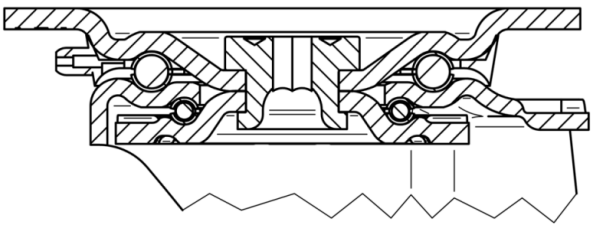

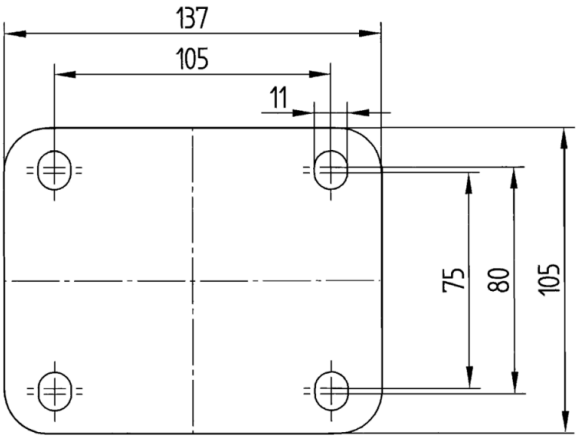

© Copyright 2026 TENTE International GmbH