ІНФОРМАЦІЯ ПРО ПРОДУКТ

ELASTECH

IEP 100x40 HL45 asm.

EAN 4031582319668



Зображення може відрізнятися від оригінального продукту

ЕФЕКТИВНІСТЬ

Продуктивність рулону	●●●●○
Шум руху	●●●●●
Атритація	●●●○○
Стійкість до корозії	●●●○○

ОСНОВНІ АТРИБУТИ

Назва продукту	Elastech
Тип	Колесо
Стандартний	EN12532 - Транспортувальне обладнання
ОбВантажопідйомність 4 км/год	200 kg
Електропровідність	Ні
Нержавіюча сталь	Ні
Статичний Вантажопідйомність	400 kg
Діапазон температур (мінімальний)	-20 °C
Діапазон температур (максимальний)	85 °C
Загальна вага	0,51 kg

КОЛЕСО

Tread hardness	м’який
Матеріал тіла	Алюміній
Матеріал протектору	Еластична шина, чорна, вулканізована
Носіння	Прецизійний кульковий підшипник
Колір Колесо	Металік
Захист різьби	Без різьби
Діаметр	100 mm
Протектор	40 mm
Діаметр отвору Вісь	8 mm
Довжина хаба	45 mm
Ширина тіла	40 mm
Твердість Протектор (A)	68 Прибережна A

© Copyright 2026 TENTE International GmbH

ELASTECH

IEP 100x40 HL45 asm.

EAN 4031582319668

Номер замовлення 00002341

Креслення продукту

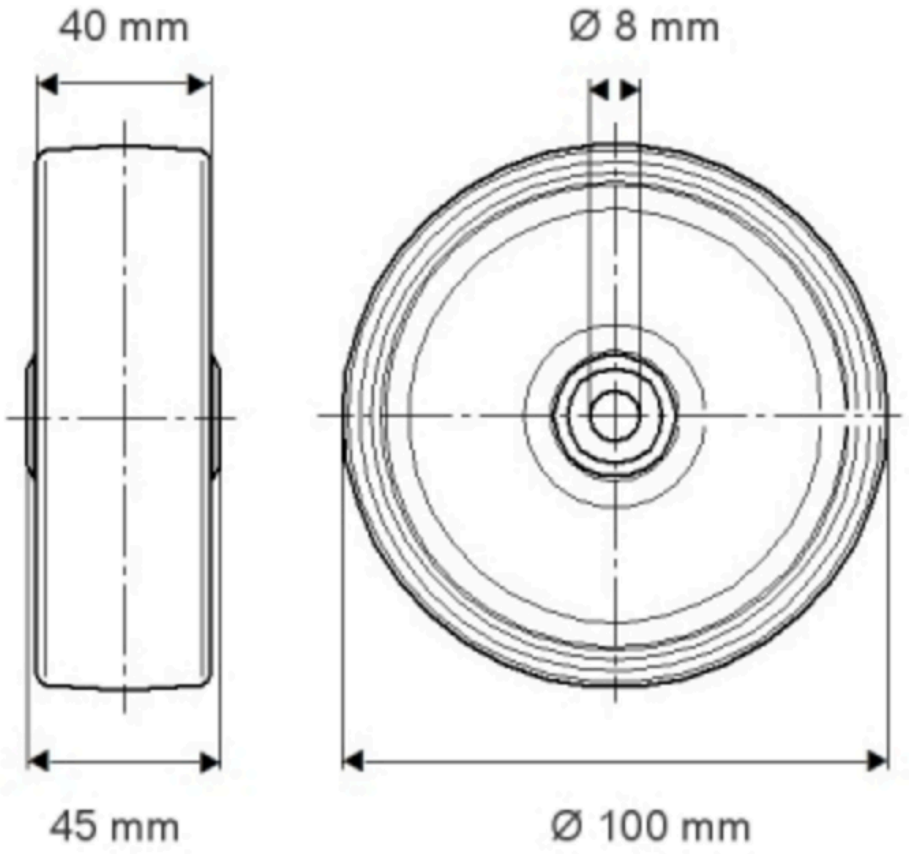

© Copyright 2026 TENTE International GmbH

ELASTECH

IEP 100x40 HL45 asm.

EAN 4031582319668

Номер замовлення 109002341

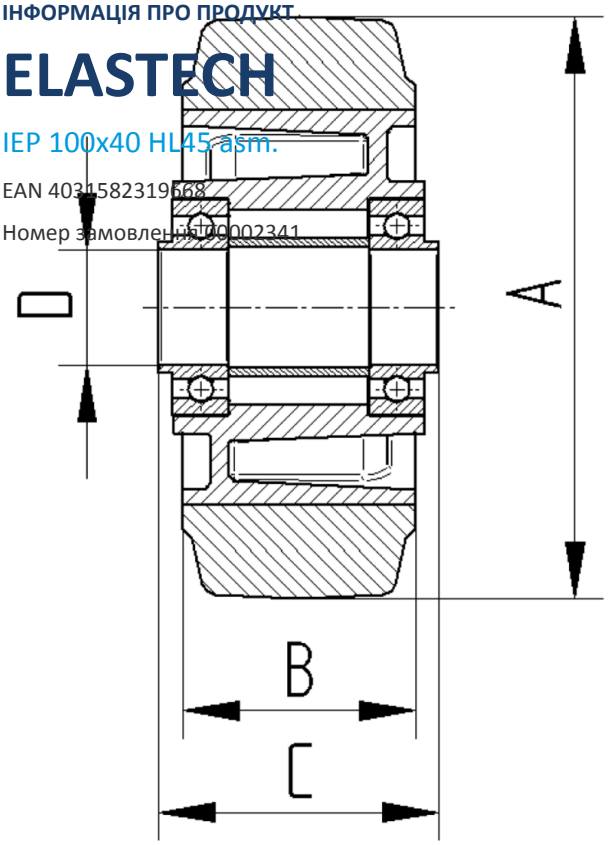

© Copyright 2026 TENTE International GmbH