INFORMĀCIJA PAR PRODUKTU

ZETA

4681IEP160P63 XL

EAN 4031582399486



Attēls var atšķirties no oriģinālā produkta

VEIKTSPĒJA

Ruļļa veiktspēja	● ● ● ○ ○
Kustības troksnis	● ● ● ○ ○
Nodilums	● ● ● ○ ○
Korozijas izturīgs	● ● ● ○ ○

PAMATA ATRIBŪTI

Produkta nosaukums	Zeta
Korpusa tips	Grozāmais atbalsta ritenis ar virziena bloķēšanu
Standarta	EN12532 - Transporta aprīkojums
Kravnesība pie 4 km/h	350 kg
Kravnesība pie 6 km/h	280 kg
Elektrovadītspējīga	Nē
Nerūsējošais	Nē
Statiskā kravnesība	700 kg
Temperatūras diapazons (minimālais)	-20 °C
Temperatūras diapazons (maksimālais)	85 °C
Kopējais augstums	200 mm
Kopējais svars	3,39 kg

KRONŠTEINIS

Mājokļa materiāls	Tērauda loksne, ļoti smaga
Dakšas forma	Plašs, pastiprināts
Grozāmais gultnis	Divu bumbu sacīkstes, pastiprināta, vai nerūsējoša
Krāsa	Pasivēts ar zilu
Ofsets	55 mm
Grozāms savienojums	230 mm

RITENIS

Tread hardness	mīksts
Korpusa materiāls	Alumīnijs
Protektora materiāls	Elastīgas riepas, melnas, vulkanizētas
Gūltnis	Cuscinetti a sfere di precisione
Ass	Pieskrūvēts ar uzgriezni
Izplešanās armatūra	Bez vītņu aizsarga
Diametrs	160 mm
Protektora platums	50 mm
Protektora cietība (A)	67 Krasts A

UZSTĀDĪŠANA

Uzstādīšanas veids	Taisnstūra plāksne
Plāksnes garums	137 mm
Plāksnes platums	105 mm
Plāksnes atveres garums (maksimālais)	105 mm
Plāksnes atveres platums (minimālais)	75 mm
Plāksnes atveres platums (maksimālais)	80 mm
Plāksnes atveres diametrs	11 mm

© Copyright 2026 TENTE International GmbH

ZETA

4681IEP160P63 XL

EAN 4031582399486

Produkta rasējumi

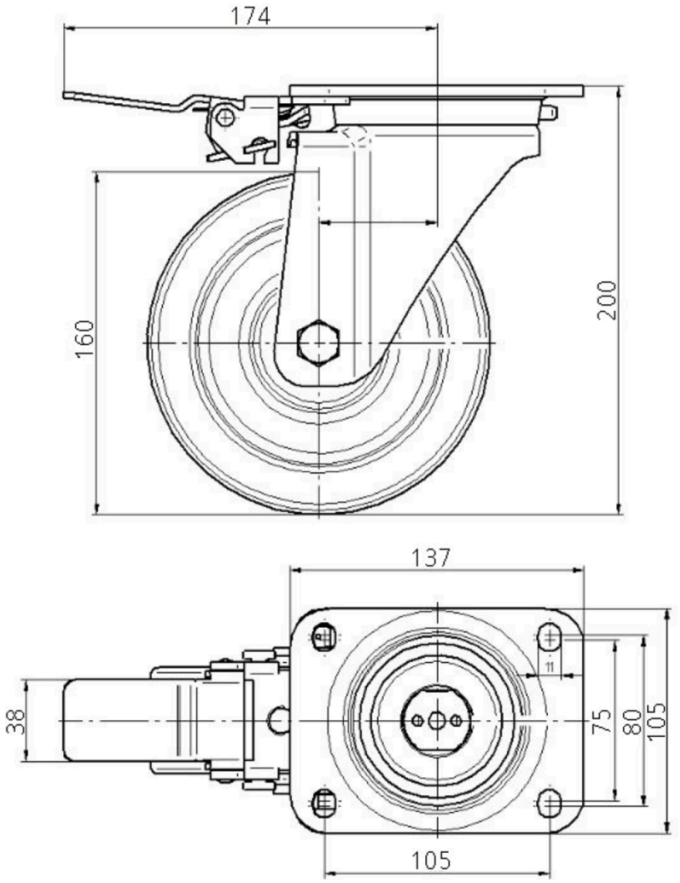

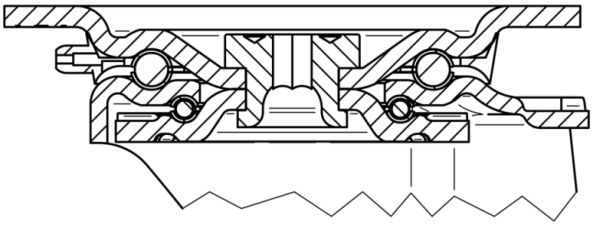

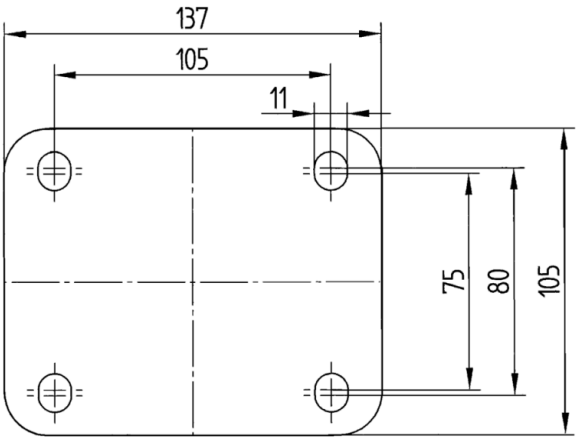

© Copyright 2026 TENTE International GmbH