INFORMACE O PRODUKTU

ALPHA STAINLESS

8470UOD100P30-11

EAN 4031582377163



Obrázek se může lišit od původního produktu

VÝKON

Valivý odpor	●●●●○
Hlučnost	●●○○○
Opotřebení	●●●●●
Odolné vůči korozi	●●●●●

ZÁKLADNÍ ATRIBUTY

Název produktu	Alpha stainless
Typ	Otočné Kolečko
Norma	EN12532 – Přepravní vybavení
Nosnost 4 km/h	150 kg
Elektrické vodivé	Ne
Nerezové	Ano
Statická Nosnost	300 kg
Rozsah teploty (minimální)	-25 °C
Teplotní rozsah (maximální)	80 °C
Celková výška	128 mm
Celková hmotnost	0,75 kg

UCHYCENÍ

Materiál pouzdra	Nerezové ocel, těžká
Tvar Vidlice	Široký
Otočné ložisko	Dva míčové závody
Barva vidlice	Nerezové ocel
Vyosení	41 mm
Poloměr otáčení	91 mm
Průměr otáčení	182 mm

KOLO

Materiál středu	Polyamid
Materiál běhounu	Identické s tělem Kolo
Ložisko	Valivé ložisko, Nerezové
Osa kola	Šroub s maticí
Průměr	100 mm
Šířka Běhoun	36 mm
Tvrdost Běhoun (D)	75 Shore D

MONTÁŽ

Typ uchycení	Díra na šroub
Průměr otvoru uchycení	11 mm

© Copyright 2026 TENTE International GmbH

ALPHA STAINLESS

8470UOD100P30-11

EAN 4031582377163

BETTER MOBILITY. BETTER LIFE.

Product Drawings

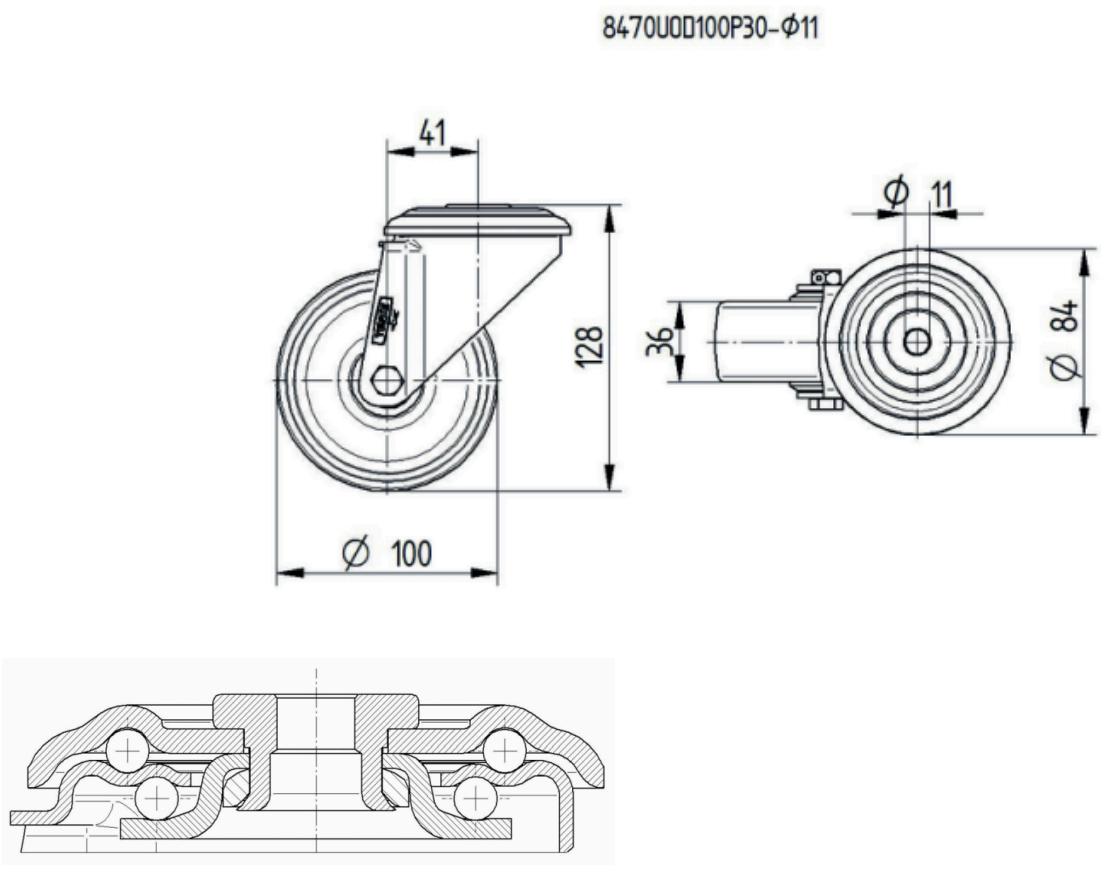

© Copyright 2026 TENTE International GmbH