INFORMAÇÕES DO PRODUTO

MAXTECH

UAR125x40-Ø20 HL58 BURDEOS

EAN 4031582416565



A imagem pode diferir do produto original

RODA

Material do centro da roda	Poliamida
Material do piso da roda	Poliuretano, Injetado
Rolamento	Rolamento
Anti-fios	Sem anti-fios
Diâmetro	125 mm
Largura do Piso	40 mm
Diâmetro do furo do eixo	20 mm
Comprimento do cubo	58 mm
Dureza do Piso (D)	40 Shore D

DESEMPENHO

Desempenho do rolamento	●●●○○
Ruído de movimento	●●●○○
Desgaste	●●●●○
Resistência à corrosão	●●●○○

ATRIBUTOS PRINCIPAIS

Nome do produto	Maxtech
Tipo	Roda
Padrão	EN12532 - Equipamentos de Transporte
Capacidade de carga a 4 km/h	300 kg
Elétrico condutivo	Não
Aço inoxidável	Não
Capacidade de carga estática	600 kg
Intervalo de temperatura (mínimo)	-40 °C
Intervalo de temperatura (Máximo)	80 °C
Peso geral	0,51 kg

© Copyright 2026 TENTE International GmbH

MAXTECH

UAR125x40-Ø20 HL58 BURDEOS

EAN 4031582416565

BETTER MOBILITY. BETTER LIFE.

Desenhos do produto

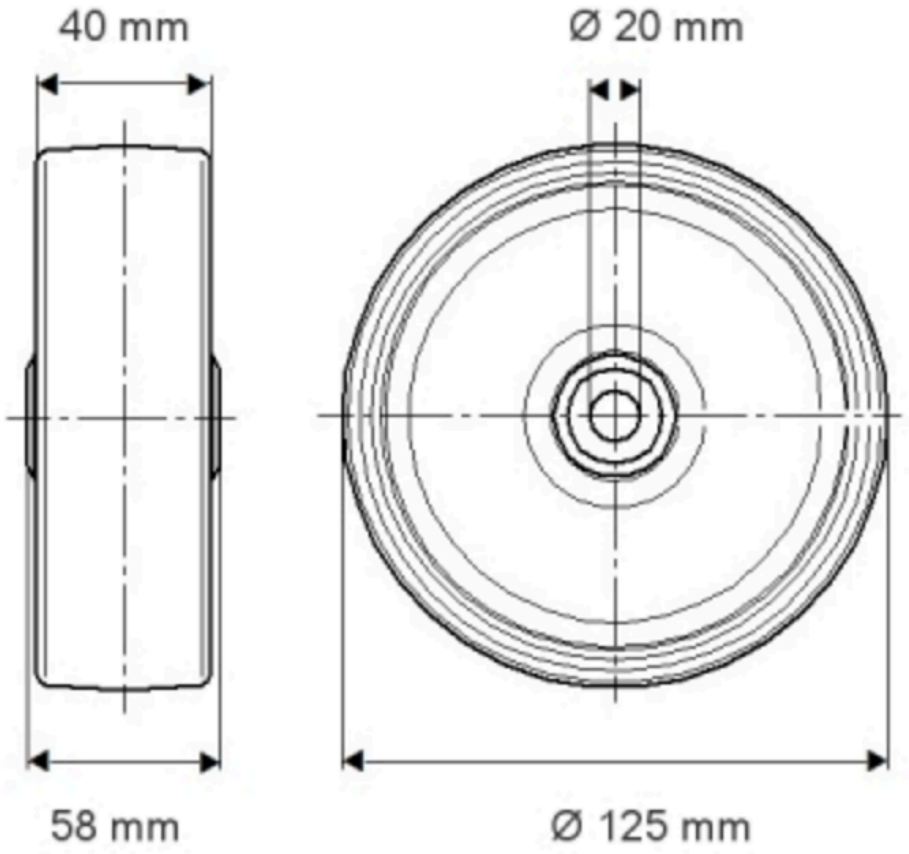

© Copyright 2026 TENTE International GmbH