INFORMĀCIJA PAR PRODUKTU

ZETA

4688IEP160P63

EAN 4031582308266



Attēls var atšķirties no oriģinālā produkta

VEIKTSPĒJA

Ruļļa veiktspēja	●●●●○
Kustības troksnis	●●●●●
Nodilums	●●●○○
Korozijas izturīgs	●●●○○

PAMATA ATRIBŪTI

Produkta nosaukums	Zeta
Korpusa tips	Fiksēts atbalsta ritenis
Standarta	EN12532 - Transporta aprīkojums
Kravnesība pie 4 km/h	350 kg
Kravnesība pie 6 km/h	280 kg
Elektrovadītspējīga	Nē
Nerūsējošais	Nē
Statiskā kravnesība	700 kg
Temperatūras diapazons (minimālais)	-20 °C
Temperatūras diapazons (maksimālais)	85 °C
Kopējais augstums	200 mm
Kopējais platums	117 mm
Kopējais svars	2,57 kg

KRONŠTEINIS

Mājokļa materiāls	Tērauda loksne, ļoti smaga
Dakšas forma	Plašs, pastiprināts
Krāsa	Pasivēts ar zilu

RITENIS

Tread hardness	mīksts
Korpusa materiāls	Alumīnijs
Protektora materiāls	Elastīgas riepas, melnas, vulkanizētas
Gūltnis	Cuscinetti a sfere di precisione
Ass	Pieskrūvēts ar uzgriezni
Ritenis krāsa	Melns (līdzīgs RAL9005)
Izplešanās armatūra	Bez vītņu aizsarga
Diametrs	160 mm
Protektora platums	50 mm
Korpusa platums	50 mm
Protektora cietība (A)	67 Krasts A

UZSTĀDĪŠANA

Uzstādīšanas veids	Taisnstūra plāksne
Plāksnes garums	137 mm
Plāksnes platums	117 mm
Plāksnes atveres garums (minimālais)	75 mm
Plāksnes atveres garums (maksimālais)	80 mm
Plāksnes atveres platums (minimālais)	75 mm
Plāksnes atveres platums (maksimālais)	105 mm
Plāksnes atveres diametrs	11 mm

© Copyright 2026 TENTE International GmbH

ZETA

4688IEP160P63

EAN 4031582308266

Pasūtījuma numurs 00804233
Produkta rasējumi

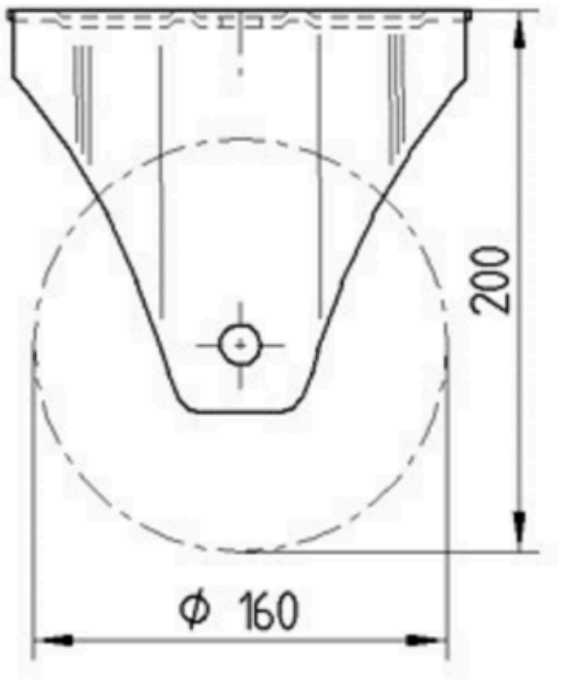

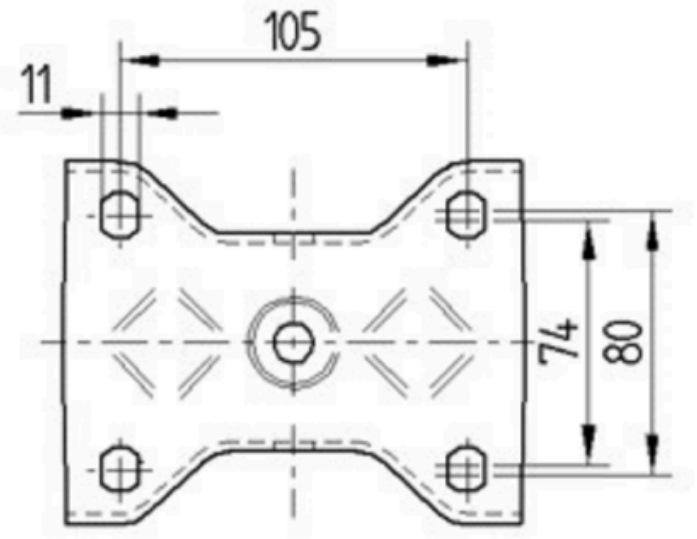

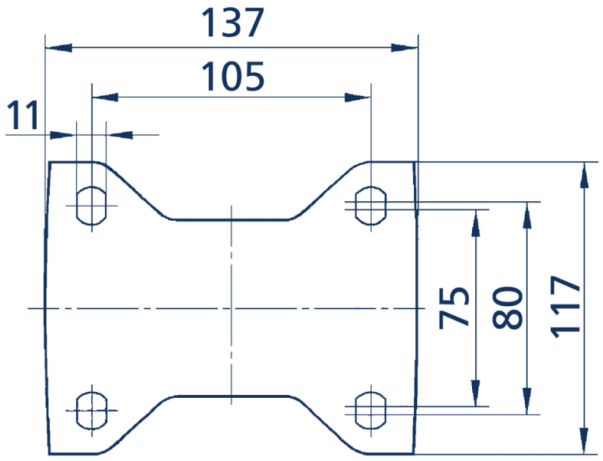

© Copyright 2026 TENTE International GmbH