INFORMACIJE O PROIZVODU

PURETECH

FVP 250x80-Ø30 HL90

EAN 4031582365429



Slika se može razlikovati od originalnog proizvoda

PERFORMANSE

Performanse kotrljanja	●●○○○
Buka u pokretu	●●●●●
Ishrana	●●●○○
otpornost na rdju	●●●○○

OSNOVNI ATRIBUTI

Naziv proizvoda	Puretech
Tip	Tocak
Standard	EN12533 - Tockovi za teske terete
Nosivost na 4 km/h	810 kg
Nosivost na 6 km/h	675 kg
Električni provod	no
nerdjajuci	no
Statički Nosivost	1350 kg
Temperaturni opseg (Minimalno)	-20 °C
Opseg temperature (maksimalni)	80 °C
Ukupna težina	6.9 kg

TOCAK

Tread hardness	mekan
Materijal za telo	Ливено Гвожђе
materijal omotaca	Cvrsta guma crna
Nošenje	precizini kuglicni lezaj
Boja Tocak	Crni mlaz (sličan RAL9005)
stitnici omotaca	Sa threadguard
Prečnik	250 mm
Širina omotac	80 mm
dimenzija rupa osovina	30 mm
duzina glavcine	90 mm
Širina tela	80 mm
Teškoća gazećeg omotac (A)	67 Šešelj A

© Copyright 2026 TENTE International GmbH

PURETECH

FVP 250x80-Ø30 HL90

EAN 4031582365429

Broj porudžbine 00836533

Crteži proizvoda

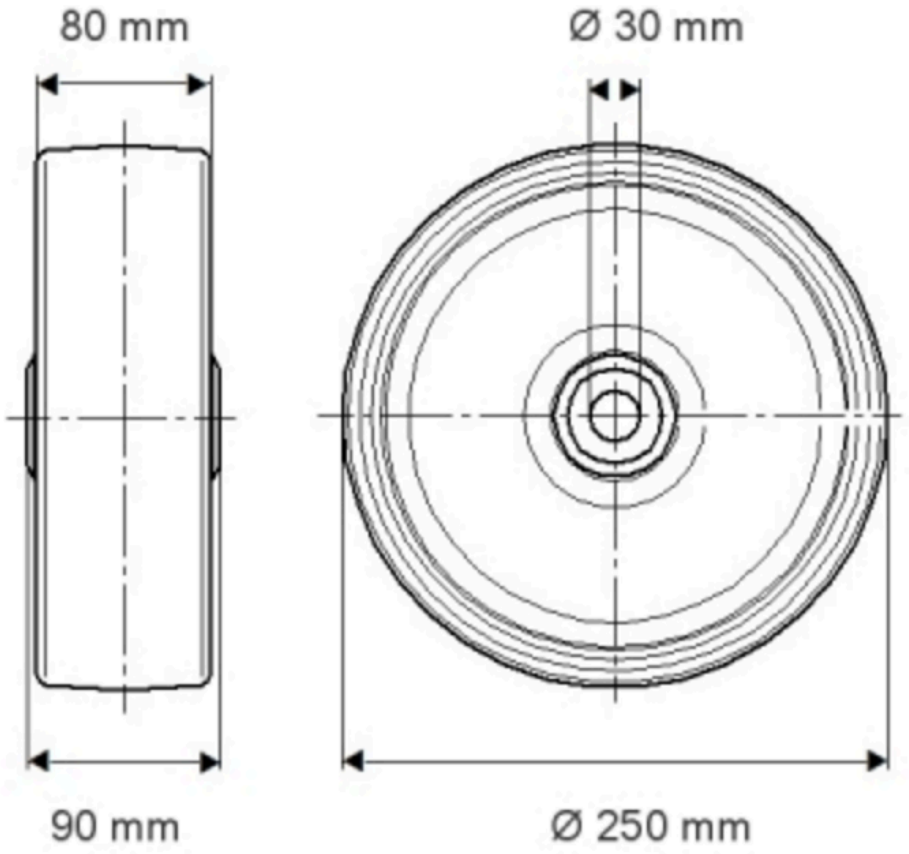

© Copyright 2026 TENTE International GmbH

PURETECH

FVP 250x80-Ø30 HL90

EAN 4031582365429

Broj porudžbine 100826533

