製品情報

KAPPA LOAD

9651TOO160P63

EAN 4031582314625



画像は元の製品と異なる場合があります

パフォーマンス

回転性能	●●●●●
動きのノイズ	●○○○○
摩擦	●●●●●
耐食性	●●●○○

コア属性

製品名	Kappa load
ハウジングタイプ	方向ロック付き旋回キャスター
標準	EN12533 - 重量物向けキャスター
4km/hの耐荷重	1020 kg
6km/hの耐荷重	850 kg
導電性	いいえ
ステンレス	いいえ
静荷重	2040 kg
温度範囲（最小）	-40 °C
最大温度範囲	80 °C
取付高	205 mm
総重量	4.3 kg

ハウジング

ハウジング材質	鋳鉄、鍛鉄、重量系
フォーク形状	幅広い、強化版
旋回ベアリング	ディープグルーブボールスラストローラーベアリング
オフセット	58 mm
旋回径	398 mm
Lubrication nipple	1

車輪

本体材質	ポリアミド、重量系
トレッド材質	車輪本体と同一
ベアリング	プレーンベアリング
車軸	ナットでネジ止め
スレッドガード	スレッドガードなし
直径	160 mm
トレッド幅	50 mm
トレッドの硬度（D）	75 ショアD

フィッティング

フィッティングタイプ	長方形プレート
プレート長	135 mm
プレート幅	110 mm
プレート穴長（最大）	105 mm
プレート穴幅（最小）	75 mm
プレート穴幅（最大）	80 mm
プレート穴径	11 mm

© Copyright 2026 TENTE International GmbH

KAPPA LOAD

9651TOO160P63

EAN 4031582314625

注文番号 00830359

製品図面

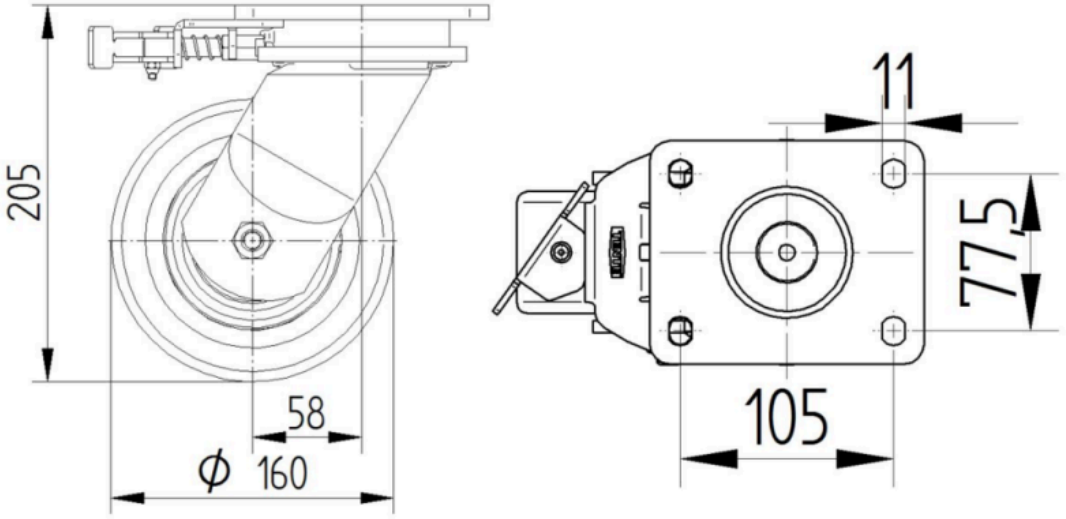

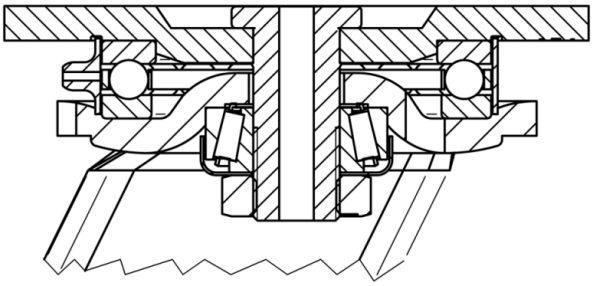

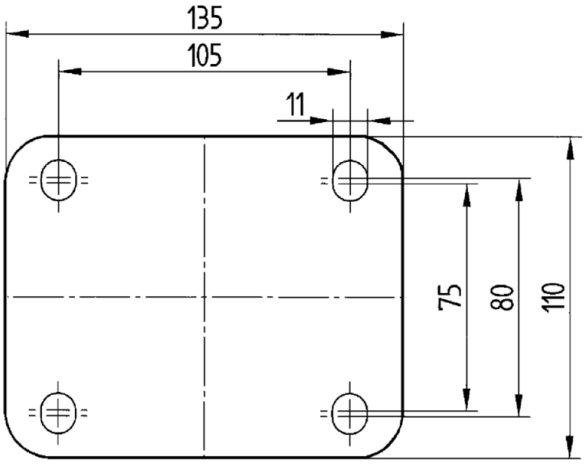

© Copyright 2026 TENTE International GmbH