PRODUCTINFORMATIE

# DURATECH

## MOP 150x80-Ø35 HL90

EAN 4031582320039



Afbeelding kan verschillen van het oorspronkelijke product

### PRESTATIES

| | |
|---|---|
| Rolprestaties | ●●●●● |
| Bewegingsgeluid | ●●○○○ |
| Verloop | ●●●●● |
| Corrosieweerstand | ●●●○○ |

### KERNKENMERKEN

| | |
|---|---|
| Productnaam | Duratech |
| Type | Wiel |
| Standaard | EN12533 - Zwaarlast wielen |
| Draagvermogen bij 4 km/u | 3600 kg |
| Draagvermogen bij 6 km/u | 3000 kg |
| Elektrisch geleidend | Nee |
| Roestvrij | Nee |
| Statisch Draagvermogen | 6000 kg |
| Temperatuurbereik (minimaal) | -40 °C |
| Temperatuurbereik (maximaal) | 80 °C |
| Totaal gewicht | 2,03 kg |

### WIEL

| | |
|---|---|
| Wielkern materiaal | Polyamide, superzwaar |
| Materiaal loopvlak | Identiek met wielkern |
| Lager | Precisiekogellagers |
| Kleur Wiel | Natuurlijk wit |
| Afdekkapjes | Zonder afdekkapjes |
| Diameter | 150 mm |
| Breedte Loopvlak | 80 mm |
| Asgatdiameter | 35 mm |
| Naaflengte | 90 mm |
| Breedte wielkern | 80 mm |
| Hardheid van het loopvlak (D) | 75 Shore D |
| Type lager | 6207 |

© Copyright 2026 TENTE International GmbH

# DURATECH

## MOP 150x80-Ø35 HL90

EAN 4031582320039

Bestelnummer 00830848

**Producttekeningen**

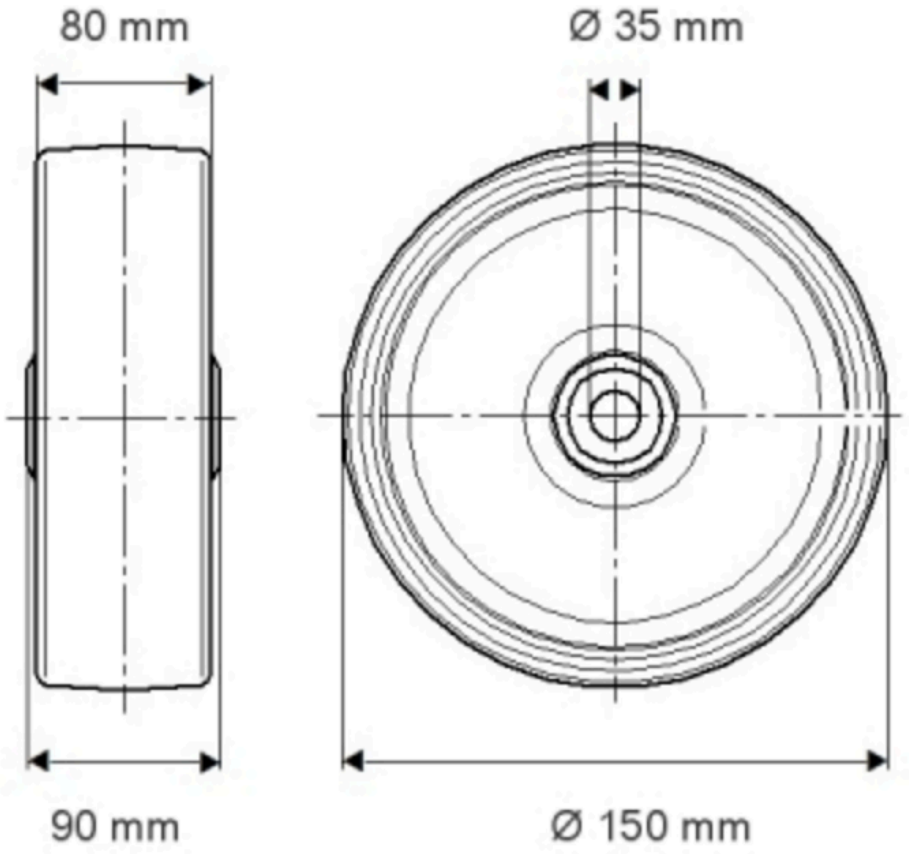


© Copyright 2026 TENTE International GmbH

# DURATECH

## MOP 150x80-Ø35 HL90

EAN 4031582320039

Bestelnummer 00320848

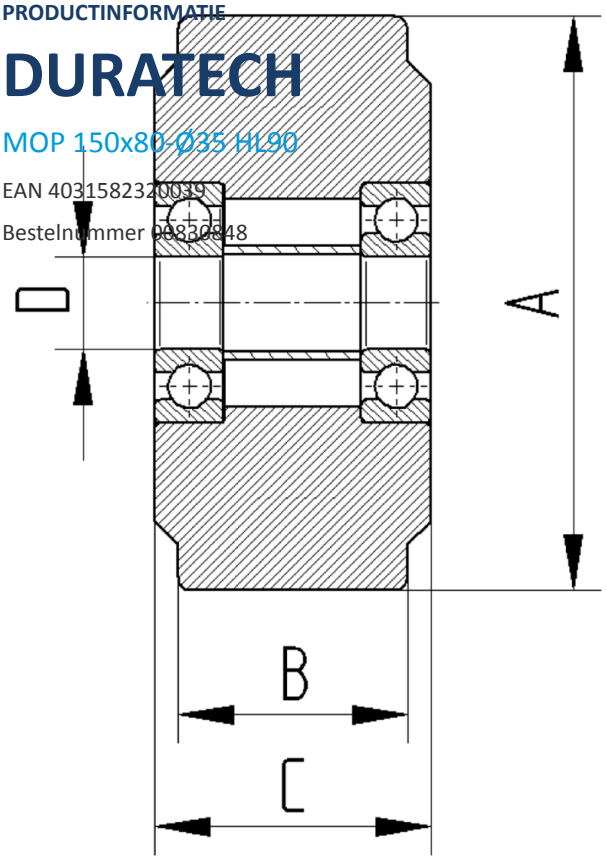


© Copyright 2026 TENTE International GmbH