ИНФОРМАЦИЯ О ПРОДУКТЕ

DELTA

3642ITP200P63 f.d-lock

EAN 4031582337433



Изображение может отличаться от оригинального продукта

ПРОИЗВОДИТЕЛЬНОСТЬ

Производительность рулона	●●●○○
Шум движения	●●●○○
Исчезновение	●●●●○
Устойчивость к коррозии	●●●○○

ОСНОВНЫЕ АТРИБУТЫ

Название продукта	Delta
Тип	Поворотное Колесная опора с Общий тормоз, Концевик колесной опоры
Стандартный	EN12532 - Транспортировочное оборудование
Грузоподъемность при 4 км/ч	600 kg
Грузоподъемность при 6 км/ч	480 kg
Электропроводящий	Нет
Нержавеющая сталь	Нет
Грузоподъемность статическая	1200 kg
Диапазон температур (минимальный)	-10 °C
Диапазон температур (максимальный)	60 °C
Общая высота	250 mm
Общая ширина	94 mm
Общий вес	3,63 kg

КРОНШТЕЙН

Материал корпуса	Стальной лист, тяжелый
Форма Вилы	Широкая, Усиленный
Повортный узел	Прециссионый шариковый подшипник
Цвет	Пассивированный голубым
Офсет (Смещение)	55 mm
Радиус поворота	155 mm
Поворотное соединение	310 mm
Диаметр купола	94 mm

КОЛЕСО

Материал корпуса	Алюминий
Материал протектора	Полиуретан, Литой
Подшипник	Прециссионый шариковый подшипник
Ось	Винт с гайкой
Цвет Колесо	Медово-желтый (RAL1005)
Защита от проводов	Без защиты резьбы
Диаметр	200 mm
Ширина Протектор	50 mm
Ширина тела	50 mm
Твердость Протектор (A)	92 Береговая A
Твердость Протектор (D)	42 Береговая D

ФИТИНГ

Тип фитинга	Прямоугольная пластина
Длина пластины	137 mm
Ширина пластины	105 mm
Длина отверстия пластины (минимальная)	75 mm
Длина отверстия пластины (максимальная)	80 mm
Ширина отверстия пластины (минимальная)	105 mm
Ширина отверстия пластины (максимальная)	105 mm
Диаметр отверстия пластины	11 mm

© Copyright 2026 TENTE International GmbH

DELTA

3642ITP200P63 f.d-lock

EAN 4031582337433

Номер заказа 00833704

Product Drawings

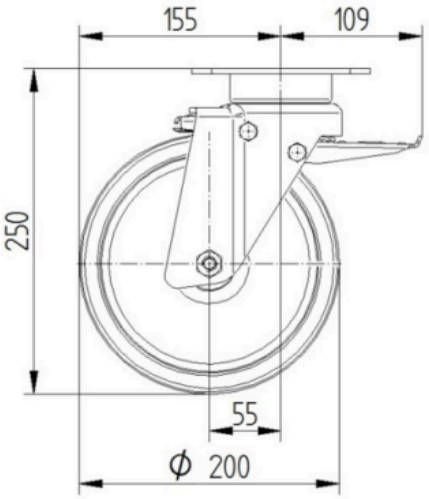

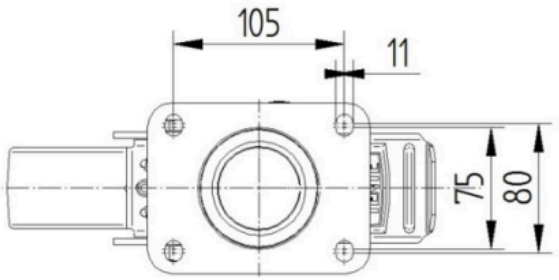

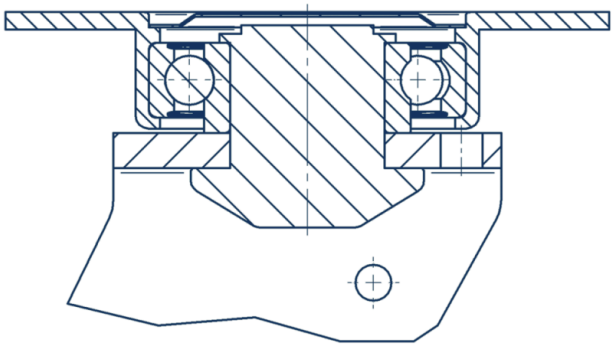

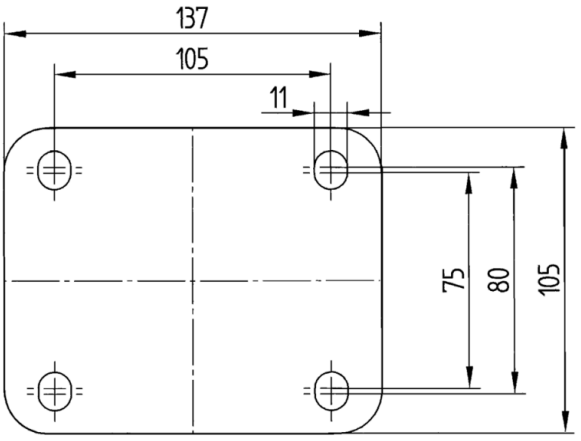

© Copyright 2026 TENTE International GmbH