PRODUKTINFORMATION

PURETECH

UVH 080x35 HL46

EAN 4031582323627

BETTER MOBILITY. BETTER LIFE.

Bild kann vom Originalprodukt abweichen

RAD

Material des Radkörpers	Polyamid
Material der Lauffläche	Vollgummi, schwarz
Lager	Gleitlager
Radfarbe	Graphit schwarz (RAL9011)
Fadenschutz	Mit Fadenschutz
Durchmesser	80 mm
Breite der Lauffläche	35 mm
Achsloch Durchmesser	8,3 mm
Nabenlänge	46 mm
Breite des Radkörpers	35 mm
Härte der Lauffläche (A)	90 Shore A
Härte der Lauffläche (D)	39 Shore D

PERFORMANCE

Laufverhalten	●●●○○
Fahrgeräusch	●●●○○
Abrieb	●●●○○
Korrosionsbeständigkeit	●●●○○

HAUPTMERKMALE

Produktname	Puretech
Typ	Rad
Norm	EN12532 - Transportgeräte
Tragfähigkeit bei 4 km/h	100 kg
Elektrisch-leitfähig	Nein
Rostfrei	Nein
Statische Tragfähigkeit	200 kg
Temperaturbereich (Minimum)	-20 °C
Temperaturbereich (Maximum)	80 °C
Gesamtgewicht	0,22 kg

© Copyright 2026 TENTE International GmbH

PURETECH

UVH 080x35 HL46

EAN 4031582323627

Bestellnummer 00002549
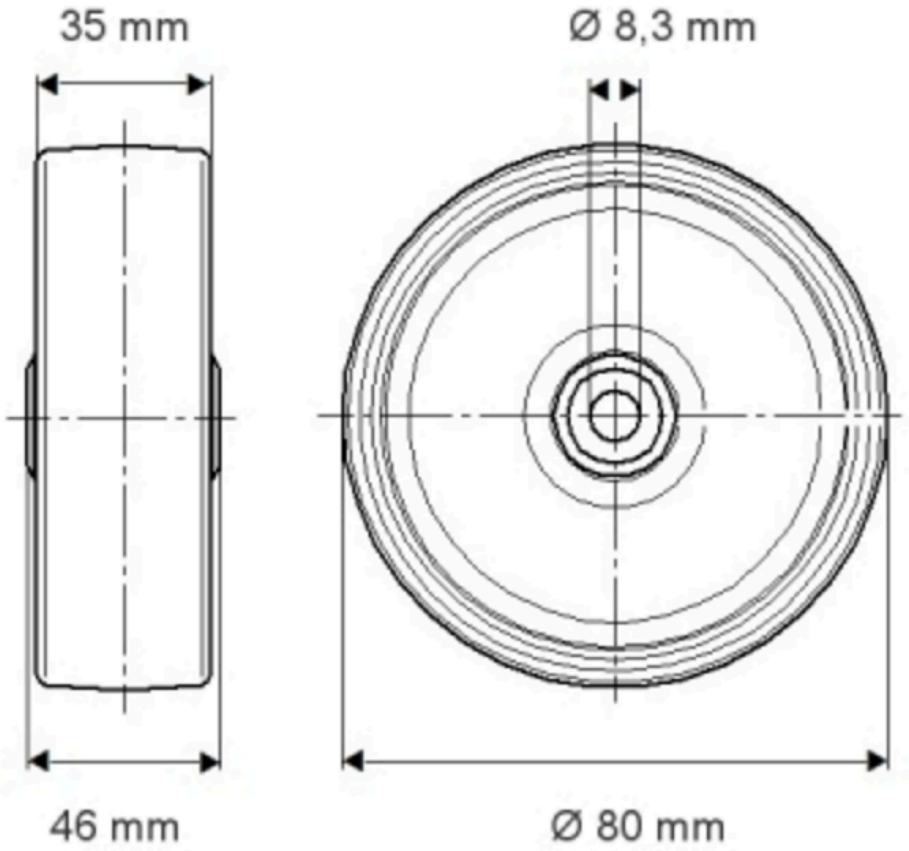
Produktzeichnungen