제품 정보

LINEA

594CUAP125P52 RAL9002

EAN 4031582378375



이미지는 원래 제품과 다를 수 있습니다.

성능

롤 성능	●●●●●
움직임 소음	●●●○○
내마모성	●●●●○
부식방지	●●●●○

핵심 속성

제품명	Linea
하우징 유형	콤비네이션 잠금장치가 있는 회전식 캐스터
표준	EN12530 - 장치 캐스터
3km/h에서의 적재 용량	130 kg
전기 전도성	아니요
스테인리스	아니요
정지 중 하중용량	260 kg
온도 범위(최소)	-20 °C
온도 범위(최대)	60 °C
총높이	148.5 mm
전체 너비	82 mm
전체 체중	1.12 kg
인증	TÜV Süd 로 시험 및 모니터링

하우징

주택 자재	폴리아미드
Fork 외형	트윈 휠 하우징
스위블 베어링	정밀 볼 베어링
색상	그레이 화이트(RAL9002)
오프셋	40 mm
회전 반경	129 mm
회전 간섭	258 mm
돔 직경	52 mm

휠

차체 재질	폴리아미드
트레드 재질	폴리우레탄, 주입
베어링	정밀 볼 베어링
스레드 가드	스레드가드 포함
직경	125 mm
트레드 폭	20 mm
트레드의 경도(A)	92 Shore A

피팅

피팅 유형	직사각형 플레이트, 미국 볼트홀 간격
플레이트 길이	95 mm
플레이트 너비	70 mm
플레이트 홀 길이(최소)	72 mm
플레이트 홀 길이(최대)	76 mm
플레이트 구멍 너비(최소)	44.5 mm
플레이트 구멍 너비(최대)	52 mm
플레이트 구멍 직경	11 mm

도이처 디자이너 클럽 Interzum 어워드 IF 디자인 어워드

© Copyright 2026 TENTE International GmbH

LINEA

594CUAP125P52 RAL9002

EAN 4031582378375

TENTE
BETTER MOBILITY. BETTER LIFE.

제품 도면

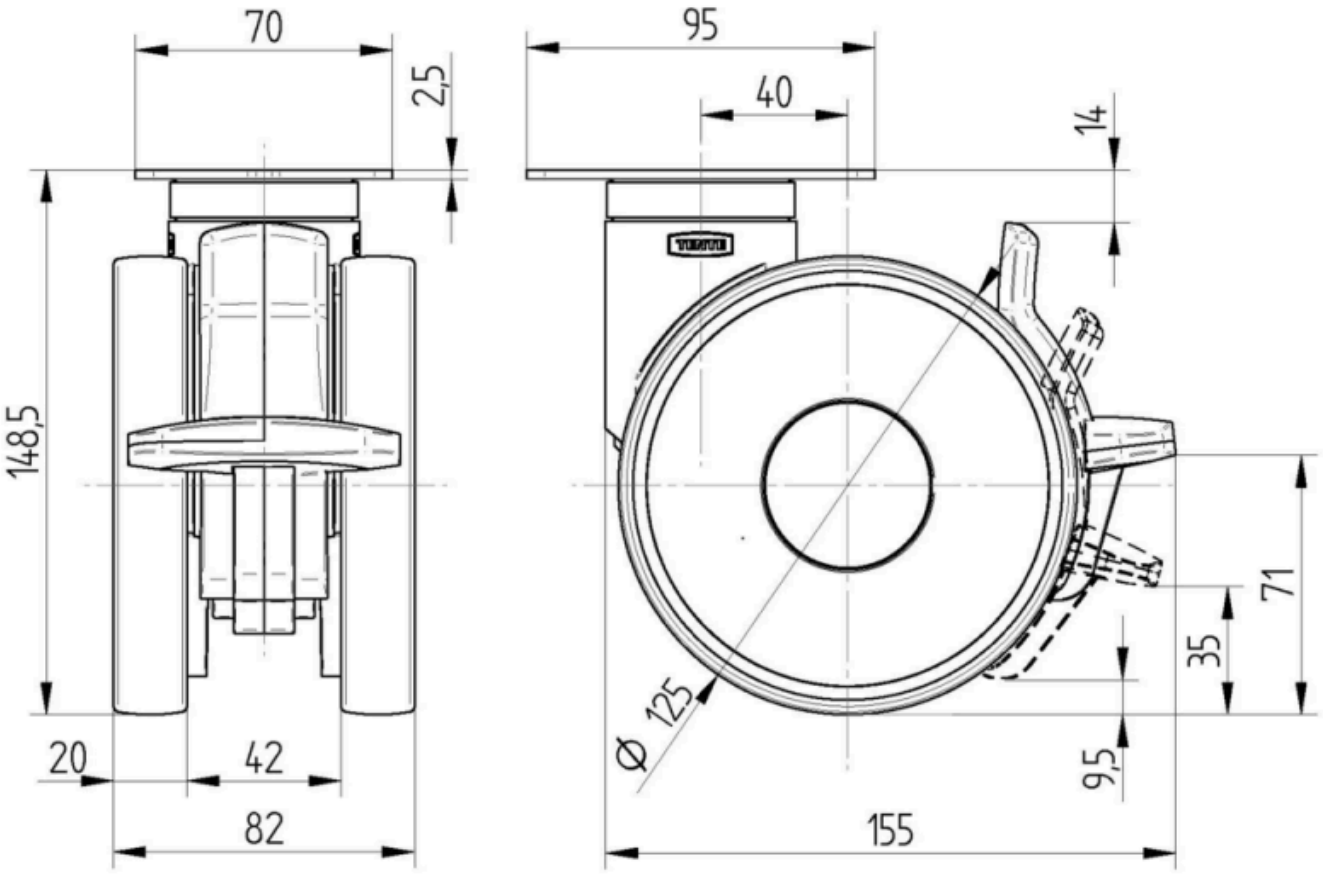

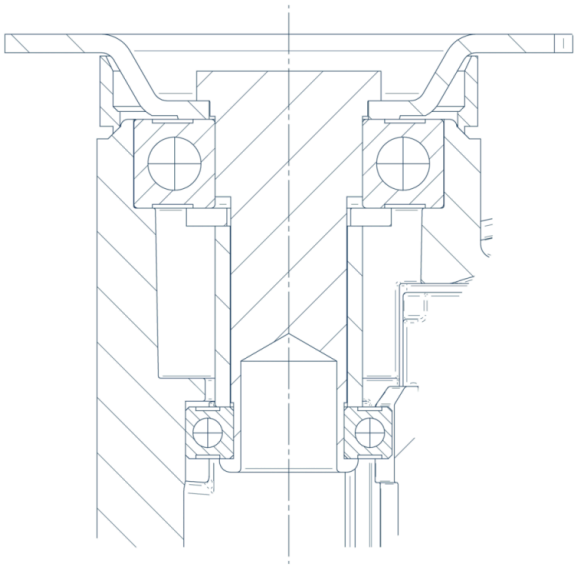

도이처 디자이너 클럽

Interzum 어워드

IF 디자인 어워드

© Copyright 2026 TENTE International GmbH