INFORMACJE O PRODUKCIE

SUPRATECH

PJR 100x32-Ø12 HL44,4

EAN 4031582320527



Obraz może różnić się od oryginalnego produktu

WYDAJNOŚĆ

Wydajność rolek	●●●○○
Hałas ruchowy	●●●●○
Odejście	●●●○○
Odporność na korozję	●●●○○

PODSTAWOWE ATUTY

Nazwa produktu	Supratech
Typ	Koło
Standardowy	EN12532 — Sprzęt transportowy
Nośność przy 4 km/h	80 kg
Przewodzące prąd elektryczny	Nie
Nierdzewne	Nie
Nośność statyczne	160 kg
Zakres temperatur (minimalny)	-20 °C
Zakres temperatur (maksymalny)	60 °C
Waga całkowita	0,17 kg

KOŁO

Materiał ciała	Polipropylen
Materiał bieżni	Kauczuk termoplastyczny
Łożysko	Łożysko walcowe
Kolor Koło	Srebrnoszary (RAL7001)
Osłony gwintu	Bez osłony gwintu
Średnica	100 mm
Szerokość Bieżnia	32 mm
Średnica otworu Oś	12 mm
Długość piasty	44,4 mm
Szerokość korpusu	32 mm
Twardość Bieżnia (A)	87 Shore A

© Copyright 2026 TENTE International GmbH

SUPRATECH

PJR 100x32-Ø12 HL44,4

EAN 4031582320527

Numer zamówienia 00030822

Rysunki produktu

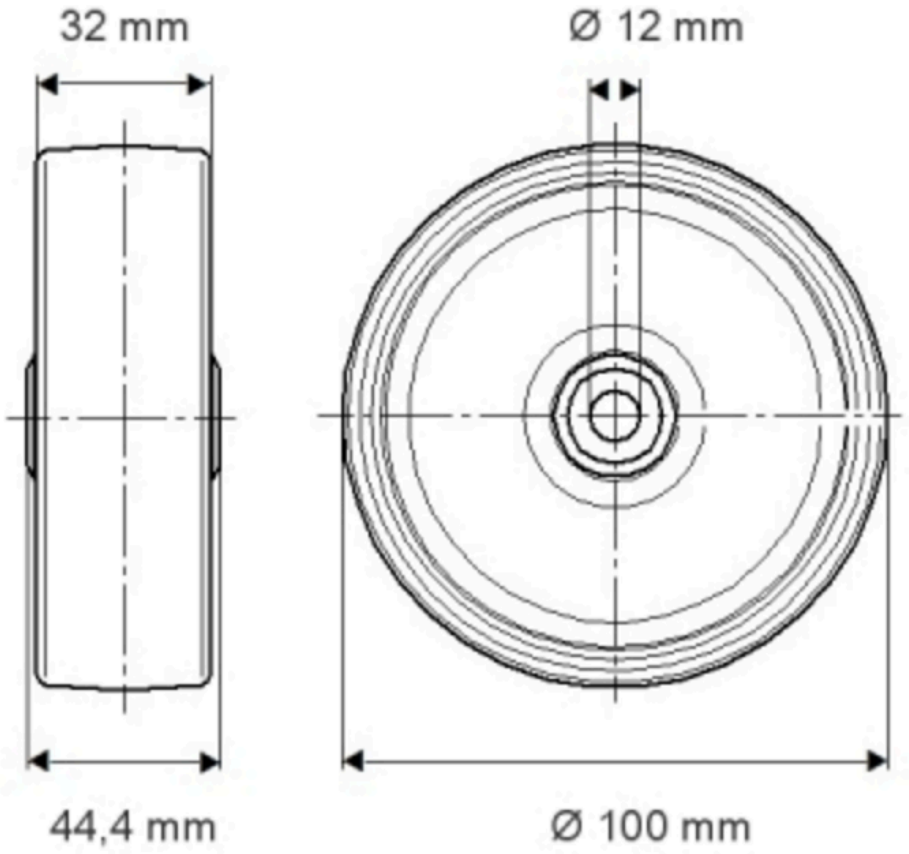

© Copyright 2026 TENTE International GmbH