INFORMACIÓ DE PRODUCTE

KAPPA LOAD

9652ITP250P63 CL67

EAN 4031582314878



La imatge pot diferir del producte original.

ACTUACIÓ

Actuació Roll	●●●●○
El soroll del moviment	●●●○○
Atràcia	●●●●○
Resistència a a la corrosió	●●●●○

ATRIBUCIONS BÀSIQUES

Nom del producte	Kappa load
Tipus	Rueda giratoria con Freno total, Parte delantera de la rueda
Tracidad de carga a 4 km/h	1000 kg
Tracidad de carga a 6 km/h	800 kg
Conducció elèctrica	No
Inoxidable	No
Tracidad de carga estàtica	2000 kg
Temperatura (mínim)	-10 °C
Temperatura màxima (màxim)	60 °C
Alçada total	305 mm
Àmplia general	116 mm
Pes total	6,05 kg

SUPORT

Material d'habitatge	ferro fos o ferro forjat, pesat
Forquilla Forma	Ample, Reforçat
Scamiento giratorio	Bola de corró de Roamiento de rodillos de propulsió
Color	Passivat blau
Desplaçament	61 mm
Scio de giro	187,5 mm
Sterferencia de giro	375 mm
Lubrication nipple	1
Dome Dictel	111 mm

RODA

Material corporal	Alumini
Material de la banda de rodadura	Poliuretà, Fos
El Bearing	Rodament de boles de precisió
Eix	Estirada de nou
Roda de color	Amarillo de mel (RAL1005)
Protectors de fil	Sense vigilància
Diametralització	250 mm
Banda de rodadura ample	55 mm
Corporació ample	55 mm
La duresa del Banda de rodadura (A)	92 Shore A
La duresa del Banda de rodadura (D)	42 Shore D

FITACIÓ

Tipus de Fitting	Placa rectangular
Placa llarga	135 mm
Placa ampla	110 mm
Longitud del forat de placa (Minimum)	75 mm
Longitud del forat de placa (màxim)	80 mm
Amplària del forat de placa (Minimum)	75 mm
Amplària del forat de placa (màxim)	105 mm
Placa de diàmetre	11 mm

© Copyright 2026 TENTE International GmbH

KAPPA LOAD

9652ITP250P63 CL67

EAN 4031582314878

Número de comanda 00830404

Plànols del producte

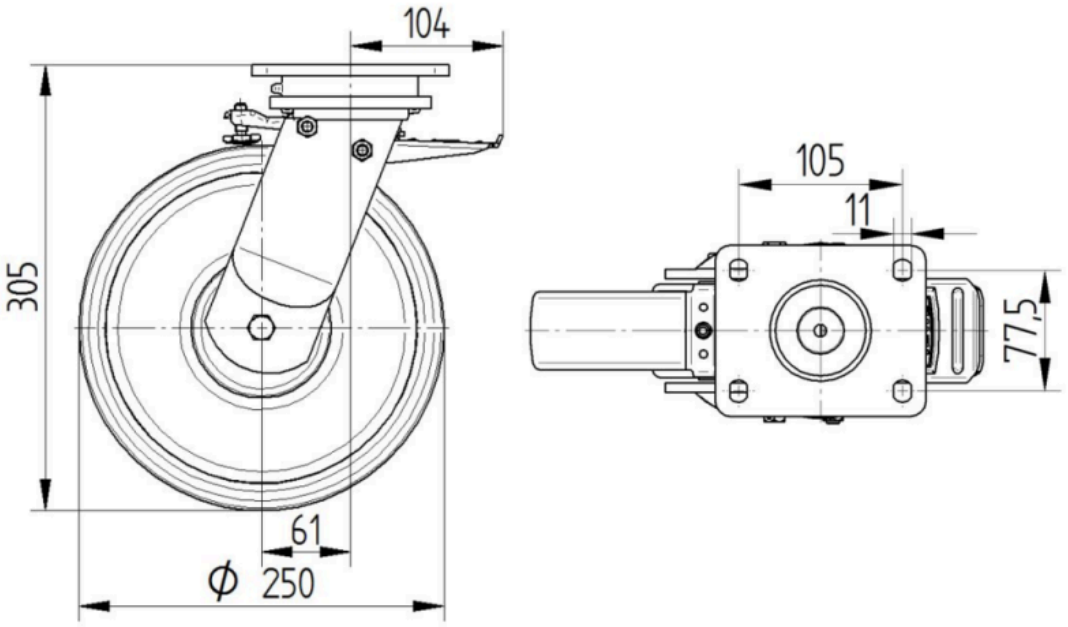

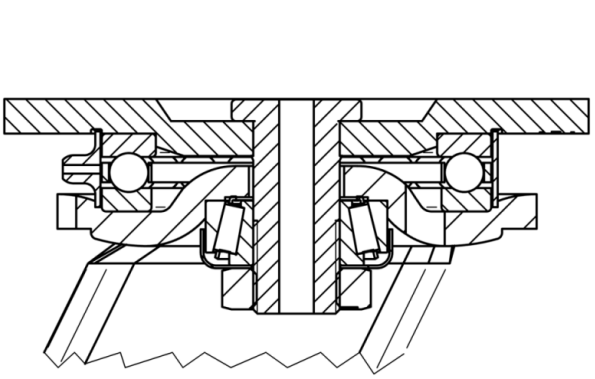

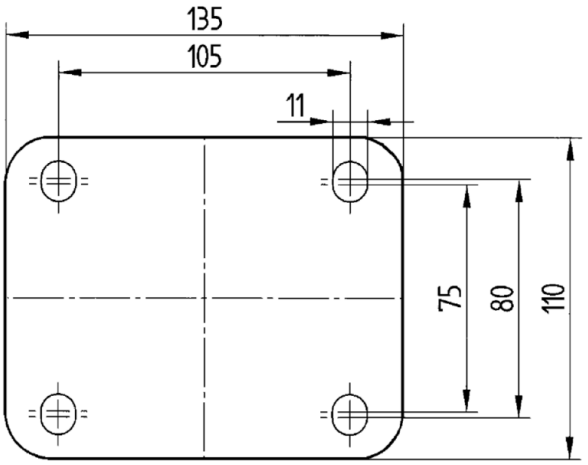

© Copyright 2026 TENTE International GmbH